Processo: 7705.2021 . 99

Abertura: 03/09/202 - 10:48:32 hs.

DIVISÃO DE PROTOCOLO E COMUNICAÇÃO-SAUEL

Universidade Estadual de Londrina
SAUEL - Sistema de Arquivos da UEL
Divisão de Protocolo e Comunicação

ARQUIVADO EM: _____

Câmara - JUNHO

UEL FOLHA Nº 01 PROTOCOLO GERAL

Interessado: ITEDES - ITEDES

Título: OF 072/2021-ITEDES-DIR - ENCAMINHA RELATÓRIO FINANCEIRO FINAL MAIS RELATÓRIO TÉCNICO DO PROGRAMA DE ATENDIMENTO À SOCIEDADE: SERVIÇOS ESPECIALIZADOS EM FÍSICA NUCLEAR ATÔMICA E MOLECULAR APLICADA REFERENTE AO PERÍODO DE 10/07/2016 A 09/07/2021

1a. Tramitação:

03/09/2021 PRÓ-REITORIA DE PLANEJAMENTO

2075

TRAMITAÇÃO

Nº	DATA	ÓRGÃO/UNIDADE	Nº	DATA	ÓRGÃO/UNIDADE	Nº	DATA	ÓRGÃO/UNIDADE
01	13/09/21	PROAF	11			21		
02	30.09.21	Prorlan	12			22		
03	06/10/21	ProeX	13			23		
04	22/10/21	PROF. JULCIR ANDRELLO DCE/DEP FÍSICA	14			24		
05	18/04/22	PROEX	15			25		
06			16			26		
07			17			27		
08			18			28		
			19			29		
			20			30		

ITEDES
INSTITUTO DE TECNOLOGIA
E DESENVOLVIMENTO ECONÔMICO
E SOCIAL

UEL
FOLHA Nº
02
PROTOCOLO GERAL

OF. 072/2021-ITEDES-Dir

Londrina, 31 de agosto de 2021.

Prezado Senhor,

Segue em anexo Relatório Financeiro FINAL mais Relatório Técnico, do **Programa de Atendimento à Sociedade: Serviços Especializados em Física Nuclear Atômica e Molecular Aplicada**, desenvolvido pelo Departamento de Física, do Centro de Ciências Exatas - CCE, referente ao período de 10/07/2016 a 09/07/2021, tendo como coordenador para o período o *Prof. Dr. Avacir Casanova Andrello.*

Limitado ao exposto, subscrevemo-nos.

Atenciosamente,

Prof. Dr. Ulisses de Pádua Pereira
Diretor-Presidente do ITEDES

Profª Drª Sandra M. Almeida Cordeiro
Diretora Administrativa e Financeira
Instituto de Tecnologia e Desenvolvimento
Econômico e Social - ITEDES

A
PRÓ-REITORIA DE PLANEJAMENTO
A/C Prof. Dr. Mário Sérgio Mantovani
Pró-Reitor da PROPLAN
UEL

Avenida Presidente Castelo Branco, nº 655 – Jardim Presidente – Londrina – PR - CEP 86.061-335
Fone/Fax: (43) 3328-2400 / 3357-2136 / 3348-5051 - E-mail: convenio@itedes.org.br – Site: www.itedes.org.br
Reconhecido como Utilidade Pública Municipal 6.596/96 e Estadual 12.340/98

UEL FOLHA Nº 03 PROTOCOLO/SAUEL

Nome Convenente: ITEDES

Universidade Estadual de Londrina

Relatório de Avaliação do Programa de Atendimento à Sociedade

Programa de Atendimento à Sociedade: Serviços Especializados em Física Nuclear Atômica e Molecular Aplicada

Departamento: de Física

Centro: de Ciências Exatas - CCE

Coordenador: Prof. Dr. Avacir Casanova Andrello

Resolução: CA nº 008/2012

Convenente: ITEDES

Vigência do Convênio: 10/07/2016 a 09/07/2021

Objetivos Atingidos:
Os objetivos financeiros foram plenamento atingidos.

Londrina, 31 de agosto de 2021.

Coordenação do Programa

Convenente

Profª Drª Sandra M. Almeida Cordeiro
Diretora Administrativa e Financeira
Instituto de Tecnologia e Desenvolvimento
Econômico e Social - ITEDES

Nome Convenente: ITEDES

Relatório Financeiro - FINAL

Universidade
Estadual de Londrina

Pró-Reitoria de Planejamento

Programa de Atendimento à Sociedade: Serviços Especializados em Física Nuclear Atômica e Molecular Aplicada
Período: 10/07/2016 a 09/07/2021

Item	Receita	Estimada	Efetivada	Resultado Final	Item	Despesa	Estimada	Efetivada	Reultado Final	% Total Bruto	Res. CA
01		0,00	0,00	0,00	**01**	**Pessoal do Convênio**	**1.939,56**	**3.548,64**	**1.609,08**	7,30%	
						. Coordenação de Curso	0,00	0,00	0,00	0,00%	
02		14.064,81	46.700,00	32.635,19		. Pessoal (20%)	1.939,56	3.548,64	1.609,08	7,30%	
	. Receitas	14.064,81	46.700,00	32.635,19		. Encargos Sociais (Impostos)	0,00	0,00	0,00	0,00%	
03	Juros e Rendimentos financeiros	0,00	1.882,61	1.882,61	**02**	**Material de Consumo**	**1.616,30**	**17.444,97**	**15.828,67**	35,91%	
					03	**Serviço de Terceiros**	**4.848,90**	**12.695,84**	**7.846,94**	26,13%	
04	Subvenções	0,00	0,00	0,00		. Passagens	1.616,30	0,00	-1.616,30	0,00%	
						. Diárias / Hospedagem	1.616,30	0,00	-1.616,30	0,00%	
05	Saldo Operacional de Exercício Anterior	0,00	1.771,39			. Alimentação	0,00	0,00	0,00	0,00%	
						. Despesas Bancárias	0,00	820,35	820,35	1,69%	
						. Outros Serviço de Terceiro Pessoa Física	1.616,30	11.149,97	9.533,67	22,95%	
						. Outros Serviços de Terceiros Pessoa Jurídica	0,00	725,52	725,52	1,49%	
					04	**Equipamentos e Mat. Permanentes**	**3.232,60**	**4.518,90**	**1.286,30**	9,30%	
						. Equipamento	1.616,30	3.578,90	1.962,60	7,37%	
						. Outros Materiais Permanentes	1.616,30	940,00	-676,30	1,93%	
					05	**Infra-Estrutura**	**0,00**	**0,00**	**0,00**	0,00%	
						. Material de Consumo (Reformas) e Serviços de Terceiros	0,00	0,00	0,00	0,00%	
						. Obras	0,00	0,00	0,00	0,00%	
						. Outros	0,00	0,00	0,00	0,00%	
					05	**SUBTOTAL I**	**11.637,36**	**38.208,35**	**18.724,05**	78,65%	
						Ressarcimento de Despesas - (5%)	484,89	2.429,13	-1.944,24	5,00%	
						Departamento de Física - (6%)	584,87	2.914,96	-2.330,09	6,00%	
						Fundo de Apoio ao Ens, Pesq. e Ext. (4%)	387,91	1.943,30	-1.555,39	4,00%	
					06	**SUBTOTAL II**	**13.095,03**	**45.495,74**	**12.894,33**	93,65%	
						Repasse a UEL 10%	969,78	4.858,26	-3.888,48	10,00%	
	TOTAL RECEITAS	**14.064,81**	**50.354,00**	**36.289,19**		**TOTAL DESPESAS**	**14.064,81**	**50.354,00**	**36.289,19**	100,00%	

Saldo Operacional
0,00

* Deve conter rubrica do Coordenador do Programa e Convenente

Londrina, 31 de agosto de 2021.

05

Nome Convenente: ITEDES

Universidade Estadual de Londrina

Pró-Reitoria de Planejamento

Programa de Atendimento à Sociedade: Serviços Especializados em Física Nuclear Atômica e Molecular Aplicada

Relação de GUIAS RECOLHIDAS DESPESAS ADM. UEL						
Item	**Fornecedor**	**Data pagamento**	**Data emissão**	**Tit.Cred.**	**CHQ**	**Valor**
1	GUIA UEL PAGO EM 18.04.2017	18.04.2017	10.04.2017	103	bankitaú	963,81
2	GUIA UEL PAGO EM 10.10.2017	10.10.2017	04.10.2017	428	bankitau	127,39
3	GUIA UEL (pago 19.04.2018)	19.04.2018	11.04.2018	103	bankitau	982,95
4	GUIA UEL PAGO EM 22.10.2018	22.10.2018	18.10.2018	341	bankitau	733,20
5	GUIA UEL PAGO EM 05.02.2019	05.02.2019	30.01.2019	44	bankitau	30,74
6	GUIA UEL (pago em 01.08.2019)	01.08.2019	31.07.2019	258	bankitau	206,98
7	GUIA UEL (pago em 11.10.2019)	11.10.2019	09.10.2019	370	bankitau	137,06
8	GUIA UEL PAGO EM 06.02.2020	06.02.2020	05.02.2020	54	bankItau	47,14
9	GUIA UEL (pago 09.10.2020)	09.10.2020	08.10.2020	266	bankItau	779,39
10	GUIA UEL (pago				bankItau	849,60
TOTAL						**4.858,26**

Relação de GUIAS RECOLHIDAS FUNDO DE APOIO AO ENS. PESQ. E EXTENSÃO						
Item	**Fornecedor**	**Data pagamento**	**Data emissão**	**Tit.Cred.**	**CHQ**	**Valor**
1	GUIA FAEP PAGO EM 18.04.2017	18.04.2017	10.04.2017	104	bankitaú	385,53
2	GUIA FAEP PAGO EM 10.10.2017	10.10.2017	04.10.2017	429	bankitau	50,95
3	GUIA FAEP(pago 19.04.2018)	19.04.2018	11.04.2018	104	bankitau	393,18
4	GUIA FAEP PAGO EM 22.10.2018	22.10.2018	18.10.2018	342	bankitau	293,28
5	GUIA FAEP PAGO EM 05.02.2019	05.02.2019	30.01.2019	45	bankitau	12,30
6	GUIA FAEP (pago em 01.08.2019)	01.08.2019	31.07.2019	259	bankitau	82,79
7	GUIA FAEP (pago em 11.10.2019)	11.10.2019	09.10.2019	371	bankitau	54,82
8	GUIA FAEP PAGO EM 06.02.2020	06.02.2020	05.02.2020	55	bankItau	18,86
9	GUIA FAEP (pago 09.10.2020)	09.10.2020	08.10.2020	267	bankItau	311,75
10	GUIA FAEP (pago				bankItau	339,84
TOTAL						**1.943,30**

* Deve conter rubrica do Coordenador do Curso e Convenente

Londrina, 31 de agosto de 2021.

Nome Convenente: ITEDES

Universidade Estadual de Londrina

Pró-Reitoria de Planejamento

Programa de Atendimento à Sociedade: Serviços Especializados em Física Nuclear Atômica e Molecular Aplicada

Relação de Bens Adquiridos com Recursos do Programa

Item	Quant.	Bem	Data Emissão	Data Pagamento	Tit.Cred.	Cheque	Valor	Fornecedor	Destino	Termo de Doação nº	Processo nº
1 (*)	1	Balcão	23/11/2015	25.11.2015	11	bankitau	690,00	Movelaria Casa Bela Ltda	Departamento de Física	050/2015	23767.2015.37
2	1	Balcão 130x80	04.10.2017	09.10.2017	234	bankitaú	250,00	S Sgarioni Pereira - Fábrica de Móveis	Departamento de Física	043/2021	7507.2021.87
3	1	01 CONDENSADORA GREE HW 9K 220/1 F INV ECO + 01 EVAPORADORA GREE HW 9K 220/1 F INV ECO G	28.02.2019	27.02.2019	296277	bankitau	1.519,90	Friopeças Filial 05	Departamento de Física	040/2021	7504.2021.58
4	1	01 GABINETE ATX COM FONTE + 01 PLACA MAE ASROCK COM PROCES. QUAD CORE Q1900M PCI-E + 01 MEMORIA DDR3 4GB 1333MHZ KINGSTON + 01 HD PARA DESKTOP SATA III 500GB + 01 GRAVADOR DE DVD SATA PRETO	05.04.2019	08.04.2019	13707	bankitau	1.009,00	Casa da Informática LTDA	Departamento de Física	041/2021	7505.2021.01
5	1	Agitador de tubos	17.08.2021	30.06.2021	622	bankItau	1.050,00	Cafy Comercial Ltda	Departamento de Física	044/2021	7503.2021.15
		TOTAL					**4.518,90**				

* Deve conter rubrica do Coordenador do Programa e Convenente

(*) Valor total da Nota Fiscal é de R$ 2.300,00 sendo pago o valor de R$ 1.610,00 lançado no projeto no período de 09/07/2012 a 09/07/2016, e R$ 690,00 referente ao presente período.

Londrina, 31 de agosto de 2021.

Nome Convenente: ITEDES

Universidade Estadual de Londrina

Pró-Reitoria de Planejamento

Programa de Atendimento à Sociedade: Serviços Especializados em Física Nuclear Atômica e Molecular Aplicada

Período do Relatório Financeiro: 10/07/2016 a 09/07/2021

						Taxas da Resolução CA nº 008/2012					Despesas Serviço de Terceiro						
	Nome	Data Pagamento	Data Emissão	DOC	Cheque	Taxa Ressarcimento UEL (10%)	FAEPE (4%)	Convenente Itedes (5%)	Departamento (6%)	Material de Consumo	Serviço de Terceiro	Despesas Bancarias	Diarias	Passagens	Serviço de Terceiro Pessoa Juridica	Material Permanente	DOCENTES/ TÉCNICOS
1	Copycenter Reproduções Tecnicas Ltda	16.09.2016	08.09.2016	1150	dinheiro						70,00						
2	Bruker do Brasil Com. E Repres. Cint.	01.12.2016	29.11.2016	2696	bankitaú						2.200,00						
3	London Impressão Digital Ltda	23.02.2017	14.02.2017	5333	bankitaú					500,00							
4	Josue Ferreira dos Santos	17.03.2017	15.03;2017	67	bankitaú						400,00						
5	GUIA UEL PAGO EM 18.04.2017	18.04.2017	10.04.2017	103	bankitaú	963,81											
6	GUIA FAEP PAGO EM 18.04.2017	18.04.2017	10.04.2017	104	bankitaú		385,53										
7	Rodanaves Transporte e Encomendas Ltda (frete N	14.06.2017	14.06.2017	2365	dinheiro						109,15						
8	Radiation-Calib e Dosim Ltda	11.07.2017	14.06.2017	1137	bankitaú						1.178,00						
9	Movelaria Casa Bela Ltda ME	24.07.2016	23.11.2015	11	bankitaú											690,00	
10	GUIA UEL PAGO EM 10.10.2017	10.10.2017	04.10.2017	428	bankitau	127,39											
11	GUIA FAEP PAGO EM 10.10.2017	10.10.2017	04.10.2017	429	bankitau		50,95										
12	S Sgarioni Pereira - Fábrica de Móveis	09.10.2017	04.10.2017	234	bankitaú											250,00	
13	Adria Laboratórios Com. De Instr. Cinetificos Adryal	24.10.2017	23.10.2017	38911	bankitaú					238,00							
14	L Longhini - Refrigeração	24.10.2017	10.10.2017	40	bankitaú					350,00							
15	Bandecalhas Rufos LTDA	14.03.2018	09.03.2018	217	bankitau						785,00						
16	GUIA UEL (pago 19.04.2018)	19.04.2018	11.04.2018	103	bankitau	982,95											
17	GUIA FAEP(pago 19.04.2018)	19.04.2018	11.04.2018	104	bankitau		393,18										
18	Bandecalhas Rufos LTDA	23.05.2018	21.05.2018	221	bankitau						450,00						
19	GUIA UEL PAGO EM 22.10.2018	22.10.2018	18.10.2018	341	bankitau	733,20											
20	GUIA FAEP PAGO EM 22.10.2018	22.10.2018	18.10.2018	342	bankitau		293,28										
21	DHL Express (Brazil) LTDA	14.12.2018	14.12	5975226	bankitau						69,14						
22	Copycenter Reproduções Tecnicas Ltda	14.12.2018	13.12	2919	bankitau						80,00						
23	Coelhos Auto Center LTDA	18.12.2018	11.12		bankitau					1.140,00							
24	GUIA UEL PAGO EM 05.02.2019	05.02.2019	30.01.2019	44	bankitau	30,74											
25	GUIA FAEP PAGO EM 05.02.2019	05.02.2019	30.01.2019	45	bankitau		12,30										
26	Villas Boas Com Visual LTDA	11.02	06.02	4743	bankitau					350,00							
27	Friopeças Filial 05	27.02.2019	28.02.2019	296277	bankitau											1.519,90	
28	Avacir Casanova Andrello	11.03		RPA	bankitau												1.008,00
29	ISS PAGO EM 15.04.2019		MAR		bankitau												60,00
30	ISS PAGO EM 15.04.2019		MAR		bankitau						12,00						
31	INSS PAGO EM 16.04.2019		MAR		bankitau										240,00		132,00
32	Casa da Informática LTDA	08.04.2019	05.04.2019	13707	bankitau											1.009,00	
33	Econolux Com. De Mat. Elétricos LTDA	15.05.2019	13.05.2019	76332	bankitau					1.217,71							
34	C R dos Santos Climatização ME	20.05.2019	18.03	300	bankitau						388,00						
35	Eduardo Inocente Jussiani	03.07.2019		RPA	bankitau												1.500,00
36	Fazan e Cia LTDA	22.07.2019	26.07.2019	8691	bankitau						550,00						
37	FJP Suprimentos Para Informática LTDA - JK	31.07.2019	30.07.2019	124834	bankitau					349,80							
38	GUIA UEL (pago em 01.08.2019)	01.08.2019	31.07.2019	258	bankitau	206,98											
39	GUIA FAEP (pago em 01.08.2019)	01.08.2019	31.07.2019	259	bankitau		82,79										
40	ISS PAGO EM 14.08.2019	JULH		GUIA	bankitau						78,95						
41	INSS PAGO EM 16.08.2019	JULH		GPS	bankitau										315,79		
42	Metrobras - Metrologia das Radiações Ionizantes L	19.08	16.08	30244	bankitau						1.216,11						
43	IRRF (Pago em 19.09.2019) Imposto NF 30244	AGO			bankitau						19,44						

						Taxas da Resolução CA nº 008/2012					Despesas Serviço de Terceiro						
	Nome	Data Pagamento	Data Emissão	DOC	Cheque	Taxa Ressarcimento UEL (10%)	FAEPE (4%)	Convenente Itedes (5%)	Departamento (6%)	Material de Consumo	Serviço de Terceiro	Despesas Bancarias	Diarias	Passagens	Serviço de Terceiro Pessoa Juridica	Material Permanente	DOCENTES/ TÉCNICOS
44	IRRF (Pago em 19.09.2019) Imposto NF 30244	AGO			bankitau						60,25						
45	GUIA UEL (pago em 11.10.2019)	11.10.2019	09.10.2019	370	bankitau	137,06											
46	GUIA FAEP (pago em 11.10.2019)	11.10.2019	09.10.2019	371	bankitau		54,82										
47	Unitech Comercial de Instrumentos Eireli	23.10.2019	20.11.2019	9574	bankitau					1.225,99							
48	Infobasani Informática Eireli - Londritech	31.01.2020	31.01	53898	bankitau					374,22							
49	GUIA UEL PAGO EM 06.02.2020	06.02.2020	05.02.2020	54	bankItau	47,14											
50	GUIA FAEP PAGO EM 06.02.2020	06.02.2020	05.02.2020	55	bankItau		18,86										
51	JMA Eletrônica toda	12.03.2020	09.03.2020	9258	bankItau					268,35							
52	Eletro Rede Ltda	03.04.2020	09.03.2020	69948	bankitaú					173,00							
53	Oxicompany Gases Industriais e Medicinais	28.09.2020	23.09.2020	11133	bankItau						2.125,00						
54	DHL Express Brasil Ltda	28.09.2020	18.08.2020	685627	bankItau						184,93						
55	GUIA UEL (pago 09.10.2020)	09.10.2020	08.10.2020	266	bankItau	779,39											
56	GUIA FAEP (pago 09.10.2020)	09.10.2020	08.10.2020	267	bankItau		311,75										
57	Adria Laboratórios Com. De Instr. Cinetificos Adryai	02.10.2020	29.09.2020	58155	bankItau					102,00							
58	FJP Suprimentos Para Informática LTDA - JK	11.12.2020	04.12.2020	145554	bankItau					5.000,00							
59	Londriclima Climatização Ltda	20.05.2021	20.05.2021	220	bankItau						294,00						
60	MBN Tecnologia Comercio e Serviços Eireli	24.05.2021	31.05.2021	4102	bankItau					2.296,62							
61	MBN Tecnologia Comercio e Serviços Eireli	18.06.2021	14.07.2021	4306	bankItau					2.296,62							
62	Cafy Comercial Ltda	30.06.2021	17.08.2021	622	bankItau											1.050,00	
63	ISS (pago 20.07.2021)	JUNH		240	bankItau						17,60						
64	Londriclima Climatização Ltda	01.07.2021	30.06.2021	240	bankItau						862,40						
65	Hayamax Distribuidora de Produtos Eletrônicos Ltda	02.07.2021	30.06.2021	158396	bankItau					1.002,66							
66	Induslab Com.de Produtos para Laboratório	07.07.2021	05.07.2021	71126	bankItau					560,00							
67	Eduardo Inocente Jussiani	07.07.2021		RPA	bankItau												712,86
68	INSS (Pago 17/08/2021)	JULH			bankItau										169,73		93,35
69	ISS (Pago 18.08.2021)	JULH			bankItau												42,43
70	GUIA UEL (pago 01.09.2021)	01.09.2021	01.09.2021	144	bankItau	849,60											
71	GUIA FAEP (pago 01.09.2021)	01.09.2021	01.09.2021	145	bankItau		339,84										
72	Departamento Física (6%)								2.914,96								
73	Convenente Itedes (5%)							2.429,13									
74	Despesas Bancarias											820,35					
	TOTAL DESPESAS					**4.858,26**	**1.943,30**	**2.429,13**	**2.914,96**	**17.444,97**	**11.149,97**	**820,35**	**0,00**	**0,00**	**725,52**	**4.518,90**	**3.548,64**
	PREVISÃO DE DESPESAS					**4.858,26**	**1.943,30**	**2.429,13**	**2.914,96**	**1.617,00**	**1.617,00**	**0,00**	**1.617,00**	**1.617,00**	**0,00**	**3.232,60**	**9.716,52**
	SALDO DE DESPESAS					**0,00**	**0,00**	**0,00**	**0,00**	**15.827,97**	**9.532,97**	**820,35**	**-1.617,00**	**-1.617,00**	**725,52**	**1.286,30**	**-6.167,88**

* Deve conter rubrica do Coordenador do Curso e Convenente

Londrina, 31 de agosto de 2021.

Universidade Estadual de Londrina

proex
pró-reitoria de extensão

RELATÓRIO FINAL DE PROJETO E PROGRAMA DE EXTENSÃO

(X) – PROJETO	( ) – PROGRAMA DE EXTENSÃO (UEL E ÓRGÃOS EXTERNOS)

Coordenador(a):Prof Avacir Casanova Andrello
Número do Projeto/Programa: 02075

ATIVIDADES DESENVOLVIDAS NO PERÍODO INFORMADO

[1] ATENDER A DEMANDA DA COMUNIDADE INTERNA E EXTERNA EM PROJETOS DENTRO DA ÁREA DE ABRANGÊNCIA.

Realizado de acordo com os resultados obtidos.

[2] PRESTAR SERVIÇOS, ASSESSORIA E CONSULTORIAS, EXECUTAR TREINAMENTOS E REALIZAR PESQUISAS QUE ATENDAM AS NECESSIDADES DOS SETORES PÚBLICO E PRIVADO, PERMITINDO, SIMULTANEAMENTE, ATENDER A COMUNIDADE EXTERNA E TREINAR PESSOAL ESPECIALIZADO COMO ALUNOS E SERVIDORES.

Realizado de acordo com os resultados obtidos.

[3] POSSIBILITAR A TRANSFERÊNCIA E DIFUSÃO DE TECNOLOGIAS AO SETOR PRODUTIVO.
[4] ESTIMULAR A INTEGRAÇÃO DE PESQUISADORES COM O SETOR PRODUTIVO PARA DESENVOLVIMENTO OU APRIMORAMENTO DE TECNOLOGIAS E SERVIÇOS.

Houve uma demanda do setor produtivo durante o período do projeto, conforme os resultados obtidos, da Nanobr Nanotecnologia Comercio, Importação e Exportação Ltda. As medidas realizadas pelo LFNA verificaram a eficácia de um processo tecnológico comercializado pela empresa, difundindo metodologias não empregadas pela empresa. Além de medidas amostras de biomateriais para a Bioatena Pesquisa e Desenvolvimento de Biomateriais Ltda.

. Estabelecer a relação entre as Metas previstas, realizadas e não realizadas.

RESULTADOS OBTIDOS (se necessário utilizar folhas anexas)

Foram realizadas trinta e uma prestações de serviço à sociedade científica e tecnológica, distribuídas entre Região de Londrina (interna e externa à UEL), Instituições/Pesquisadores de outras cidades do Estado do Paraná e de cidades de outros Estados do país. Todas as prestações de serviços realizadas foram de análises de diversos tipos de amostras. Todas as metodologias de análises ofertadas no projeto tiveram demandas. Foram atendidas tanto empresas privadas quanto Universidades Estaduais e Federais.

. Impacto da ação quanto às transformações provocadas na realidade da população atendida em função das ações do projeto/programa; Contribuições para o Ensino e a Pesquisa e a Interação Dialógica entre os atores da ação e a comunidade atendida.

PÚBLICO ALVO ATENDIDO			
QUANTIDADE	CARACTERIZAÇÃO (*)	LOCAL(**)	CIDADE/ESTADO(***)
	Não se aplica		

(*) Descrever os beneficiários do Projeto/Programa de Extensão, por exemplo: Professores de 1o. grau da Rede Pública Estadual; (**) Local (exemplo): Colégio Estadual Professor Vicente Rijo; (***) Cidade/Estado: Londrina/PR.

PARTICIPAÇÃO DISCENTE

Houve participação de três alunos de graduação do curso de Física. Pode-se comprovar o amadurecimento e crescimento profissional dos alunos no desenvolvimento das atividades relacionadas ao atendimento da sociedade, principalmente no aprendizado da metodologias de análises adotadas e suas aplicações.

. Participação de estudantes (bolsistas e não bolsistas) e os reflexos da ação no processo de formação do estudante.

DIFICULDADES ENCONTRADAS (se necessário utilizar folhas anexas)

Operacionais/Administrativas: Não houve dificuldades durante a execução do projeto.

Acadêmicas: Não se aplica.

AVALIAÇÃO

As prestações de serviço foram realizadas com sucesso, conforme o descritivo das metodologias de análises oferecidas pelo laboratório. Todos os atendidos ficaram satisfeitos com os resultados apresentados.

Avaliar o desenvolvimento do Projeto/Programa considerando os Instrumentos de Avaliação utilizados

CONCLUSÃO (RESUMO)

Não se Aplica.

. Apresentar um Resumo da Conclusão do Projeto, nos moldes exigidos em Periódicos Especializados.

DISSEMINAÇÕES VINCULADAS AO PROJETO/PROGRAMA (*)

Não se Aplica.

Cadastre por meio do Sistema on-line, por meio do Roteiro eletrônico, no campo DISSEMINAÇÕES, a Referência Completa por tipo de disseminação (Produção Bibliográfica, Técnica e Artístico Cultural) a disseminação ocorrida durante o desenvolvimento do projeto/programa, **classificando-a de acordo com os códigos da Tabela de Produção e Pontuação do PROINEX** (disponível no endereço www.uel.br/proex, MENU – Bolsas de Iniciação Extensionista).

Londrina, 31 de Agosto de 2021.

CONVÊNIO DE COOPERAÇÃO TÉCNICA QUE CELEBRAM ENTRE SI A UNIVERSIDADE ESTADUAL DE LONDRINA E O INSTITUTO DE TECNOLOGIA E DESENVOLVIMENTO ECONÔMICO E SOCIAL - ITEDES.

A **Universidade Estadual de Londrina**, pessoa jurídica de direito público, inscrita no CNPJ/MF sob n. 78.640.489/0001-53, com sede no Campus Universitário, na cidade de Londrina, Estado do Paraná, doravante denominada UNIVERSIDADE, neste ato representada por sua Reitora, Profa. Dra. Berenice Quinzani Jordão e o **Instituto de Tecnologia e Desenvolvimento Econômico e Social - ITEDES**, pessoa jurídica de direito privado, inscrito no CNPJ/MF sob o n. 00.413.717/0001-65, com sede à Avenida Presidente Castelo Branco, nº 655, Jardim Presidente, CEP 86061-335, na cidade de Londrina, Estado do Paraná, doravante denominado ITEDES, neste ato representado por seu Diretor-Presidente, Profº. Dr. Odilon Vidotto, e por seu Diretor de Pesquisas e Serviços, Profº. Drº Jair Scarmínio resolvem firmar o presente Convênio, de conformidade com as normas de Direito Público, em especial pela Lei Estadual n. 15.608, de 16/08/2007, e, subsidiariamente pela Lei Federal n. 8.666, de 12/06/93, com as modificações introduzidas pelas Leis Federais n.: 8.883, de 08/06/94 e 9.648, de 27/05/98, e, ainda, de acordo com a Resolução n. 008/2012 do Conselho de Administração da UNIVERSIDADE, e em caso de necessidade pelas normas de Direito Privado, e o estipulado nas cláusulas seguintes:

Cláusula Primeira – Do Objeto

O presente Convênio tem por objeto a cooperação entre as convenentes, visando a execução do **Programa de Atendimento à Sociedade: Serviços Especializados em Física Nuclear Atômica e Molecular Aplicada**, a ser desenvolvido pelo Departamento de Física do Centro de Ciências Exatas da UNIVERSIDADE ESTADUAL DE LONDRINA.

Parágrafo Primeiro – Integra o presente Convênio o Plano de Trabalho que se destina a identificar o objeto, definir as metas e fases de execução, balizar as aplicações financeiras no decorrer do Programa, e atender as demais prescrições das legislações pertinentes.

Parágrafo Segundo – O Plano de Trabalho e este Convênio são complementares e integrantes entre si, de forma que qualquer detalhe ou condição que se mencione em um e se omita em outro serão considerados especificados e válidos, obrigando as partes em todos os termos.

Cláusula Segunda – Das Atividades

O Programa previsto na Cláusula Primeira compreenderá as seguintes atividades:

a) Atender a demanda da comunidade interna e externa em projetos dentro da área de abrangência;
b) Prestar serviços, assessoria e consultorias, executar treinamentos e realizar pesquisas que atendem as necessidades dos setores públicos e privado, permitindo, simultaneamente, atender a comunidade externa e treinar pessoal especializado como alunos e servidores;
c) Possibilitar a transferência e difusão de tecnologias ao setor produtivo;
d) Estimular a integração de pesquisadores com o setor produtivo para desenvolvimento ou aprimoramento de tecnologias e serviços.

UEL
FOLHA Nº 12
PROTOCOLO GERAL

Cláusula Terceira – Dos Recursos Financeiros

Os recursos financeiros necessários à execução do Programa serão providos através de pagamento pelos usuários dos serviços, por intermédio do ITEDES, respeitados os valores estipulados pelo Coordenador do Programa.

Parágrafo Primeiro – Os recursos financeiros arrecadados com o pagamento pelos usuários dos serviços, e alocados pela UNIVERSIDADE e o ITEDES, serão utilizados exclusivamente à consecução do objeto deste Convênio, descrito na Cláusula Primeira, observado o Plano de Trabalho, Anexo deste instrumento.

Parágrafo Segundo – O ITEDES terá uma conta bancária para movimentação dos recursos financeiros oriundos do Convênio, comunicando os dados respectivos à UNIVERSIDADE.

Parágrafo Terceiro – O ITEDES poderá reter 5% (cinco por cento) do valor apurado, na forma do art. 4º, inciso III da Resolução CA n. 008/2012, destinada ao ressarcimento de despesas de ordem administrativa e financeira, e encargos sociais, conforme estipulado no Plano de Trabalho, Anexo deste instrumento.

Parágrafo Quarto – Os recursos financeiros vinculados à consecução dos serviços objeto deste Convênio, enquanto não utilizados, deverão ser aplicados em instituição financeira oficial, na forma prevista no art. 143 da Lei Estadual n. 15.608/07.

Parágrafo Quinto – As receitas auferidas, decorrentes de aplicações financeiras, serão computadas a crédito do Convênio, e serão utilizadas exclusiva e integralmente à execução de seu objeto e finalidade, conforme previsto no art. 144 da Lei Estadual n. 15.608/07.

Parágrafo Sexto – Existindo saldo financeiro remanescente, bem como saldo financeiro decorrente de aplicações financeiras realizadas no decorrer da execução do objeto deste Convênio, permanecerão os mesmos depositados em conta-corrente vinculada ao Programa, observadas as disposições da Cláusula Oitava e seus parágrafos.

Cláusula Quarta – Da Liberação dos Recursos

Os valores solicitados pela Coordenação do Programa para pagamento de despesas provenientes do Programa (serviços de terceiros, material de promoção, material de consumo, bolsas de estudo, remuneração técnica, etc) serão pagos pelo ITEDES, de acordo com a previsão orçamentária e disponibilidade financeira.

Parágrafo Único – O pagamento de despesas inerentes ao Programa mediante a utilização de recursos aportados pela UNIVERSIDADE, ou por ente de direito público, deverá observar as diretrizes da Lei Estadual n. 15.608/07, e, subsidiariamente, as disposições da Lei Federal n. 8.666/93.

Cláusula Quinta – Das Atribuições da UNIVERSIDADE

Compete à UEL, por intermédio da Pró-Reitoria de Extensão e do Departamento de Física do Centro de Ciências Exatas:

a) promover a divulgação do Programa;
b) apoiar as ações da Coordenação do Programa;
c) acompanhar o desenvolvimento do Programa, assegurando a consecução de seus objetivos;
d) disponibilizar as instalações físicas e os equipamentos necessários à execução dos serviços, relativos ao Programa, de acordo com as possibilidades da Centro de Ciências Exatas da UEL;

e) fornecer, caso haja necessidade,materiais de consumo necessários à execução do Programa, mediante assinatura de comprovante de entrega e recebimento, com ressarcimento dos respectivos valores pelo ITEDES;
f) atribuir ao Coordenador do Programa a responsabilidade pelo acompanhamento e a fiscalização do Convênio e dos recursos, conforme prescrito no inciso IV, art. 137, da Lei Estadual 15.608/2007, mediante a apresentação de relatórios semestrais e relatório final documentado.

Cláusula Sexta – Das Atribuições do ITEDES

a) promover a divulgação do Programa;
b) apoiar as ações da Coordenação do Programa;
c) acompanhar o desenvolvimento do Programa, assegurando a consecução de seus objetivos;
d) efetuar o pagamento das despesas decorrentes da execução dos trabalhos relativos ao Programa (serviços de terceiros, material de promoção, material de consumo, bolsas de estudo, remuneração técnica, etc), quando solicitado pelo Coordenador do Programa, de acordo com a previsão orçamentária e disponibilidade financeira, conforme estipulado na cláusula quarta;
e) providenciar o reparo dos equipamentos fornecidos pela UEL e utilizados pelo Programa, em decorrência de problemas de funcionamento ou manutenção verificados no decorrer das atividades, com receita oriunda do Programa e anuência da Coordenação do mesmo;
f) receber o pagamento dos usuários do Programa, de acordo com o disposto na cláusula terceira;
g) repassar à UEL a importância correspondente a 10% do valor arrecadado, na forma do art. 4º, inciso I da Resolução CA n. 008/2012, até o 5º dia útil do mês subseqüente ao da arrecadação;
h) repassar à UEL a importância correspondente a 4% do valor arrecadado, destinada ao Fundo de Apoio ao Ensino, à Pesquisa e à Extensão da UEL, na forma do art. 4º, inciso II da Resolução CA n. 008/2012, até o 5º dia útil do mês subseqüente ao da arrecadação;
i) destinar 6% do valor arrecadado às unidades e subunidades envolvidas no Programa, na forma do art. 4º, inciso IV da Resolução CA n. 008/2012, até o término da vigência do presente Convênio;
j) responsabilizar-se pela contratação de profissionais necessários para o desenvolvimento das atividades relacionadas ao Programa, bem como responsabilizar-se pelos encargos trabalhistas, sociais e fiscais decorrentes das contratações;
k) encaminhar anualmente à Pró-Reitoria de Planejamento da UEL balancete e relatório financeiro parcial circunstanciado das atividades em desenvolvimento, na forma do art. 8º da Resolução CA n. 008/2012;
l) ceder à UEL, sob a forma de Comodato, os bens adquiridos com recursos provenientes da receita do Programa, cujos bens serão incorporados ao patrimônio da UEL mediante doação ao final da vigência do presente Convênio, na forma do art. 11 da Resolução CA n. 008/2012;
m) aplicar no mercado financeiro, por meio de instituições oficiais, os recursos administrados com base neste instrumento, atendendo-se ao disposto no art. 143 da Lei Estadual 15.608/2007, devendo posteriormente empregá-los junto com o respectivo rendimento, exclusivamente na execução do objeto de que trata a Cláusula Primeira deste Convênio.

Cláusula Sétima – Da Participação de Servidores

Os servidores da UEL poderão participar das atividades relacionadas ao Programa desde que devidamente autorizados pelo responsável pelo órgão ao qual estão lotados.

Parágrafo Primeiro – A participação dos servidores não poderá ultrapassar 20% da sua carga horária de trabalho, nem causar prejuízos às demais atividades que lhe são atribuídas no órgão em que estiverem lotados.

Parágrafo Segundo – As atividades desenvolvidas no programa não poderão gerar expansão da carga horária dos servidores envolvidos no Programa, bem como não poderá ser contratado ou nomeado pessoal especificamente para essa finalidade.

Cláusula Oitava – Do Saldo Operacional

Ao término da vigência do presente Convênio o saldo operacional do Programa será destinado na forma do art. 7º da Resolução CA n. 008/2012.

Cláusula Nona – Do Relatório Final

O Coordenador do Programa terá um prazo de até 30 (trinta) dias após o término da vigência do Convênio, para encaminhar ao ITEDES relatório final das atividades executadas, na forma do Art. 12 da Resolução n. 008/12.

Parágrafo Primeiro – O ITEDES terá um prazo de 90 (noventa) dias, após o término da vigência do Convênio, para apresentar à Pró-Reitoria de Planejamento relatório financeiro final instruído com o relatório de atividades.

Parágrafo Segundo – A Pró-Reitoria de Planejamento analisará o relatório final emitindo parecer sobre o mesmo para posterior envio ao Conselho de Administração para apreciação, pronunciamento e aprovação.

Parágrafo Terceiro – A Pró-Reitoria de Planejamento encaminhará o processo instruído com o relatório financeiro final aprovado pelo Conselho de Administração e o relatório de atividades ao Centro de Estudos, Departamento e Conselho Diretor respectivos, para ciência, visando aprimorar os futuros planos de trabalho.

Cláusula Décima – Da Publicação

A publicação resumida deste instrumento será efetuada, por extrato, no Diário Oficial do Estado, nos termos do disposto no art. 110, da Lei Estadual n. 15.608/07.

Cláusula Décima Primeira – Da Vigência

O presente Convênio vigorará a partir da data de sua assinatura até 09 de julho de 2021, ficando convalidadas as atividades e atos praticados no estrito cumprimento do objeto do presente convênio, desde 10 de julho de 2016, podendo ser alterado a qualquer tempo, por entendimento entre as partes, formalizado por meio de Termo Aditivo.

Parágrafo Primeiro – Caso as obrigações decorrentes do objeto do Convênio não possam ser concluídas no prazo indicado no *caput* desta cláusula, o mesmo poderá ser prorrogado por período suficiente para a sua conclusão, respeitando os limites legais, mediante assinatura de Termo Aditivo.

Parágrafo Segundo – Qualquer prorrogação deverá ser solicitada no prazo máximo de 60 (sessenta) dias antes do término da vigência do Convênio, com justificativa escrita pela parte interessada, apreciada, quando for o caso, pela Coordenação do Programa, e devidamente autorizada pela autoridade competente para celebrar o ajuste.

15

Cláusula Décima Segunda – Da Extinção

O presente Convênio poderá ser denunciado por quaisquer dos partícipes, independentemente de descumprimento de qualquer cláusula do presente instrumento, mediante notificação escrita, com antecedência mínima de 30 (trinta) dias, firmando-se, para tanto "Termo de Encerramento".

Parágrafo Único – O "Termo de Encerramento" a que se refere o caput do presente artigo deve prever as resoluções entre as partes convenentes quanto às atividades pendentes.

Cláusula Décima Terceira – Do Foro

Eventuais dúvidas e controvérsias decorrentes do presente Convênio serão dirimidas no Foro da Comarca de Londrina, Estado do Paraná.

E por estarem conformes, as partes assinam o presente Convênio em duas vias de igual teor.

Londrina, 20 de junho de 2017.

UNIVERSIDADE ESTADUAL DE LONDRINA

PROFA. DRA. BERENICE QUINZANI JORDÃO
REITORA

INSTITUTO DE TECNOLOGIA E DESENVOLVIMENTO ECONÔMICO E SOCIAL - ITEDES

PROFº. DR. ODILON VIDOTTO
DIRETOR - PRESIDENTE

PROFº. DR. JAIR SCARMÍNIO
DIRETOR DE PESQUISAS E SERVIÇOS

16
8

Universidade Estadual de Londrina

PRÓ-REITORIA DE EXTENSÃO
DIRETORIA DE PLANEJAMENTO E APOIO TÉCNICO
DIVISÃO DE PROJETOS

Telefone: (43) 3371-4572
http://www.proex.uel.br
basoli@uel.br

PROGRAMA DE ATENDIMENTO À SOCIEDADE (PAS)

Título: SERVIÇOS ESPECIALIZADOS EM FÍSICA NUCLEAR, ATÔMICA E MOLECULAR APLICADA

IDENTIFICAÇÃO DO RESPONSÁVEL PELO PROJETO:

Nome: Carlos Roberto Appoloni

Centro: CCE

Departamento: Física

E-mail: appoloni@uel.br

Telefone para Contato: 3371-4169 / 3371 4736

FORMA DE ENQUADRAMENTO DO PROJETO:

X	**Programa de Atendimento à Sociedade (PAS) – Resolução CA nº. 008/2012**

FORMA DE REPASSE DOS RECURSOS FINANCEIROS NA MODALIDADE (PAS):

- até 10% (dez por cento) sobre o valor arrecadado à UEL, como forma de ressarcimento de custos indiretos;
- 4% (quatro por cento) sobre o valor arrecadado ao Fundo de Apoio ao Ensino, à Pesquisa e à Extensão da UEL (FAEPE/UEL);
- até 5% (cinco por cento) sobre o valor arrecadado a convenente;
- 6% (seis por cento) sobre o valor arrecadado às unidades e subunidades envolvidas no PAS;
- no mínimo a 75% (setenta e cinco por cento) sobre o valor arrecadado ao próprio PAS, sendo que atividades não contempladas na previsão orçamentária e no demonstrativo de custos, devem ser aprovadas pelo Conselho de Administração mediante adequação do Plano de Trabalho;
- **os percentuais estabelecidos nesta modalidade não se aplicam** aos convênios fomentados com recursos oriundos de fundos públicos, devendo o orçamento e a execução do convênio observar o plano de aplicação aprovado pela instituição financiadora, e nem aos convênios, independente da natureza da fonte de custeio, financiados com recursos estritamente vinculados à execução do objeto conveniado.
- Na hipótese de ser definido um percentual de repasse a título de ressarcimento de despesas de ordem administrativa e financeira à Convenente, desde que autorizado no plano de aplicação aprovado pela instituição financiadora, idêntico percentual de repasse deverá ser atribuído à UEL;
- **Os servidores** que efetivamente participarem das atividades do PAS **poderão ser remunerados**, a **título de pró-labore**, cuja despesa, inclusive de coordenação, deverá integrar o plano de aplicação e não poderá ultrapassar a 20% (vinte por cento) do valor arrecadado, obedecido a legislação vigente;
- Os vencimentos recebidos pelos componentes do PAS estarão limitados a 100% (cem por cento) do valor de seu salário básico, mensal e individual acrescido de TIDE e Titulação se houver.

Motivação:

O grupo de Física Nuclear Aplicada da UEL, fundado em 1977, desenvolveu diversas metodologias e tem disponível diversos equipamentos tanto comerciais como construídos pelos pesquisadores do grupo durante estes quase 40 anos de atuação na realização de pesquisas e formação de recursos humanos. As metodologias analíticas referem - sem em sua maioria a métodos não destrutivos de análise envolvendo raios X, raios gama ou lasers.

O presente programa atende à demanda da comunidade externa na forma de assessoria, consultoria, treinamento, realização de análises, desenvolvimento de produtos e desenvolvimento de metodologias aplicadas para análises diversas e outras atividades correlatas.

Os serviços mais procurados são emissão de laudos técnicos e desenvolvimento de metodologias para controle de qualidade. Estes contratos são firmados com indústrias, empresas prestadoras de serviços, órgãos públicos entre outros. Desta forma a agilidade para realização dos contratos e atendimento do setor produtivo nos prazos em geral exíguos é fundamental para a prestação de serviços à comunidade. Sendo assim esta Fundação é fundamental para viabilização dos tramites necessários. Os recursos provenientes destes contratos permitem o financiamento de novas pesquisas, além da manutenção da infraestrutura existente.

UEL FOLHA PROTOCOLO 18

TIPOS DE PRESTAÇÃO DE SERVIÇOS:

X	Desenvolvimento de Produto.
X	Desenvolvimento de Processo.
X	Desenvolvimento de Sistemas.
X	Desenvolvimento de Tecnologias.
X	Assessoria.
X	Consultoria.
X	Orientações.
X	Treinamento de Pessoal.
X	Outras atividades de natureza acadêmica, técnico-científica ou cultural.

Título: SERVIÇOS ESPECIALIZADOS EM FÍSICA NUCLEAR, ATÔMICA E MOLECULAR APLICADA

Duração	**Início:**	**Fim:**
05 anos	10/07/2016	09/07/2021

Área Temática	**Código**
Meio Ambiente	05

Linha de Extensão	**Código**
Inovação Tecnológica	28

Palavras-Chave: 1 – ESPECTROSCOPIA RAMAN	2 - MICROTOMOGRAFIA	3 –ESPECTROMETRIA DE RAIOS GAMA (TRAÇOS RADIOATIVOS & AFINS)
4 – POROSIMETRIA DE MERCURIO	5 – TRANSMISSÃO E ESPALHAMENTO DE RAIOS GAMA	6 – CARACTERIZAÇÃO ELEMENTAR (EDXRF, PXRF, TXRF, WDXRF)

Classificação:		
5. Área – Física – Física Aplicada	12. Área - Engenharia Nuclear Radioisótopos	

Resumo:
O presente programa tem como objetivo o atendimento à comunidade externa, na forma de assessoria, consultoria, treinamento, realização de análises, desenvolvimento de produtos e desenvolvimento de metodologias aplicadas para análises diversas e outras atividades correlatas, nas áreas:

Monitoramento ambiental, ensaios não-destrutivos para materiais e engenharia, arqueometria, ciência e tecnologia de alimentos, análises de resíduos industriais, normativa ROHS, area forense, formulaçoes farmacêuticas, nanopartículas,

As metodologias são: fluorescência de raios x, transmissão e espalhamento de raios gama, espectrometria de raios gama, microtomografia com raios x, espectroscopia raman e porosimetria de mercúrio..

Órgãos Envolvidos:
DEPARTAMENTO DE FÍSICA – LABORATÓRIO DE FÍSICA NUCLEAR APLICADA
LABORATÓRIO DE ANÁLISES POR RAIOS X – LARX / UEL
Apoio:
INSTITUTO DE TECNOLOGIA E DESENVOLVIMENTO ECONÔMICO E SOCIAL - ITEDES
Execução:
Membros do LABORATÓRIO DE FÍSICA NUCLEAR APLICADA (LFNA / DFIS /CCE)

Justificativa:
A história e o desenvolvimento do grupo de física nuclear aplicada (GFNA) (www.fisica.uel.br/gfna), iniciada em 1977, se confunde com a do próprio departamento de física (instalado em 17-04-1972) e, em especial, com a história da implantação e desenvolvimento das atividades de pesquisa na UEL, (fundada em 1971), com todos os desafios, dificuldades e obstáculos, internos e externos à Universidade. Durante estes 30 anos de atividades do GFNA, além da estruturação do grupo, do laboratório e da produção científica, salientamos a formação de recursos humanos em todos os níveis, desde a iniciação científica até a formação de doutores. Fomos os pioneiros na introdução das atividades de iniciação científica na UEL e hoje vários ex-alunos são professores em outras instituições, inclusive nucleando novos grupos de física nuclear aplicada. Assim, com base nesta experiência adquirida ao longo dos anos e dos avanços alcançados, especialmente em cinco linhas de pesquisa: transmissão e espalhamento de raios gama, espectrometria de raios gama, microtomografia de raios X, porosimetria de mercurio, espectroscopia raman e fluorescência de raios X. podemos oferecer à comunidade externa, através da prestação de serviços e consultoria, as técnicas desenvolvidas no laboratório. Desta forma, buscamos atingir um dos objetivos da Universidade, ou seja, a partir do desenvolvimento científico e da pesquisa oferecer à comunidade seus resultados, que neste caso se mostram através de novas metodologias de análise de materiais e serviços de controle e monitoramento ambiental. Mais detalhes sobre as atividades do GFNA podem ser encontradas no site www.fisica.uel.br/gfna.

Localização:
Universidade Estadual De Londrina – Laboratório De Física Nuclear Aplicada (LFNA), Depto. De Física - CCE E No Laboratório De Aplicações Com Raios X (LARX), Central De Laboratórios Multiusuários; nas empresas ou em outros locais que possam vir a ser mais adequados para cada ação específica.

População-Alvo:
Setores públicos e privados, e comunidade externa em geral, a serem especificados em cada sub-projeto.

Objetivos

Gerais: Atender a demanda da comunidade interna e externa em projetos dentro da área de abrangência. Prestar serviços, assessoria e consultorias, executar treinamentos e realizar pesquisas que atendam as necessidades dos setores públicos e privados, permitindo,

simultaneamente, atender a comunidade externa e treinar pessoal especializado como alunos e servidores. Possibilitar a transferência e difusão de tecnologias ao setor produtivo.Estimular a integração de pesquisadores com o setor produtivo para desenvolvimento ou aprimoramento de tecnologias e serviços.

Específicos: Oferecer consultoria e serviços de análise de materiais e monitoramento ambiental, entre outros, à comunidade externa da UEL, através de ensaios laboratoriais, respondendo ao nível de desenvolvimento atingido nas diferentes áreas de pesquisa que o laboratório investiu ao longo dos anos. Contribuir para a atualização técnica e científica de pesquisadores e alunos.

METODOLOGIAS

1. FLUORESCÊNCIA DE RAIOS X

FUNDAMENTAÇÃO TEÓRICA

Fluorescência De Raios X Por Dispersão Em Energia

A fluorescência de raios X é um método quantitativo baseado nas medidas de energia e intensidade (número de raios X detectados por unidade de tempo) dos raios X característicos emitidos pelos elementos que constituem a amostra. Quando uma amostra é irradiada os elementos que a constituem são excitados por raios X ou por raios gama. Após um elemento da amostra ser excitado, este tende a ejetar os elétrons do interior dos níveis do átomo, e como conseqüência disto, elétrons dos níveis mais afastados realizam um salto quântico para preencher a vacância. Cada transição constitui uma perda de energia para o elétron, e esta energia é emitida na forma de fótons de raios X de energia característica e bem definida permitindo a identificação dos elementos na amostra. A intensidade destes fótons é diretamente proporcional à concentração do elemento na amostra.

A análise por fluorescência de raios X consiste em três fases: excitação dos elementos que constituem a amostra, dispersão dos raios X emitidos pela amostra e detecção dos mesmos.

A excitação dos elementos pode ser realizada de várias maneiras: excitação por elétrons, prótons ou íons, partículas alfa, partículas beta, excitação por raios X ou gama emitidos por radioisótopos ou através de um tubo de raios X.

Os métodos de dispersão usados na maioria dos espectrômetros de raios X podem ser classificados em duas categorias: dispersão por comprimento de onda (WDXRF) e por dispersão de energia (EDXRF).

Na fluorescência de raios X por dispersão de comprimento de onda, que é uma técnica mais antiga, os raios X emitidos pela amostra são dispersos espacialmente com base em seus comprimentos de onda por difração em um cristal antes da detecção. Os raios X característicos são selecionados por um cristal analisador, de acordo com seus comprimentos de onda, obedecendo à lei de Bragg da difração:

Já na fluorescência de raios X com dispersão em energia, o detector recebe diretamente todas as linhas de raios X da amostra. Os raios X são selecionados através de pulsos eletrônicos produzidos em um detector apropriado. Estes pulsos são diretamente proporcionais às energias dos raios X.

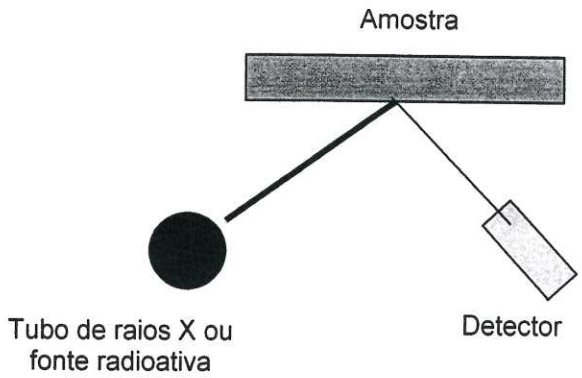

Figura 1 - Representação esquemática da fluorescência de raios X com dispersão em energia.

A sensibilidade da XRF depende de muitos fatores, por exemplo: a energia (espectro) e intensidade da radiação incidente, a geometria dos instrumentos utilizados (ângulo sólido para excitação e detecção), a refletividade do cristal analisador (no caso de WDXRF) e a eficiência do detector. O limite de detecção depende da sensibilidade e do fundo. Cada uma delas em suas peculiaridades apresenta vantagens e desvantagens.

EQUAÇÃO FUNDAMENTAL DA FLUORESCÊNCIA DE RAIOS X

O fluxo fluorescente de um elemento genérico em uma camada de massa por unidade de área $\rho\, \boldsymbol{dx}$ (g/cm^2) a uma profundidade $\rho\, \boldsymbol{x}$ depende dos seguintes fatores:

$$dI = G\left(.\, e^{-\mu_0 . \rho_0 . x/\mathrm{sen}\theta_o}\right)\left(\tau .\, w.\left(1-\frac{1}{j}\right).\, f.\, \rho.\, dx\right)\left(e^{-\mu . \rho_0 . x/\mathrm{sen}\theta}\, .\varepsilon\right) \qquad \text{Equação 1}$$

G = fator de geometria;

μ_o = coeficiente de absorção de massa da matriz (cm^2 g^{-1}) na energia dos fótons incidentes;

ρ_o = densidade da matriz (g cm^{-3});

θ_o = ângulo de incidência (entre a direção do feixe incidente e a superfície da amostra);

τ = coeficiente de absorção de massa para efeito fotoelétrico do analito (cm^2 g^{-1}) na energia de excitação;

w = rendimento da fluorescência da camada K;

j = razão de salto (*jump ratio*) K $\rightarrow$ L;

f = fração de fótons K emitidos como raios Kα característicos do analito;

ρ = "densidade" (g cm^{-3}) ou concentração do analito em base de volume na camada **dx**;

μ = coeficiente de absorção de massa da matriz ($cm^2\ g^{-1}$);

θ = ângulo de emergência (entre a superfície da amostra e a direção do feixe emergente);

ε = eficiência do detector na energia dos fótons característicos.

Nesta equação, **G** é uma constante de proporcionalidade e depende da geometria do sistema de excitação-detecção, da corrente do tubo ou da atividade da fonte, etc., contudo, não depende do próprio analito. Os outros termos podem ser considerados como o produto de três probabilidades. O primeiro corresponde à probabilidade da absorção do feixe de radiação eletromagnética primária ou de excitação pela amostra, atravessando a espessura ***x/senθ***. O segundo é devido a probabilidade de excitação e posterior emissão do raio X (Kα □□por exemplo) do analito presente na camada ***dx***. E por fim a probabilidade de absorção do raio X característico □□ao atravessar a espessura ***x/senθ***, ser detectado. Integrando a Equação 3 em ***dx*** e fazendo algumas considerações obtemos a equação dos parâmetros fundamentais para a XRF.

$$I = S.c.A$$

Equação 2

Desta forma, a concentração dos elementos de interesse na amostra, em termos de densidade superficial ***c***, está relacionada com a intensidade ***I*** dos raios X característicos (Kα ou Lα), com a sensibilidade elementar ***S***, determinada teórica ou experimentalmente, e com o fator de absorção ***A***.

SISTEMA PORTÁTIL DE EXCITAÇÃO/DETECÇÃO POR EDXRF

Os sistemas portáteis de excitação/detecção de EDXRF são compostos por um mini tubo de raios X com alvo de Ag ou de W, *spot* de 10 mm de diâmetro e 4 ou 5 W de potência máxima. São empregados detectores de raios X tipo Si-PIN ou de SDD com janela de Be com colimador de Ag; fonte de alta tensão com amplificador, modelo PX2CR, analisador multicanal modelo MCA8000A, notebook para aquisição, armazenamento e análise dos dados. O tubo e o detector são montados em um suporte planejado e construído para utilização em campo, visto que todo o sistema é portátil possibilitando a sua utilização no local de amostragem.

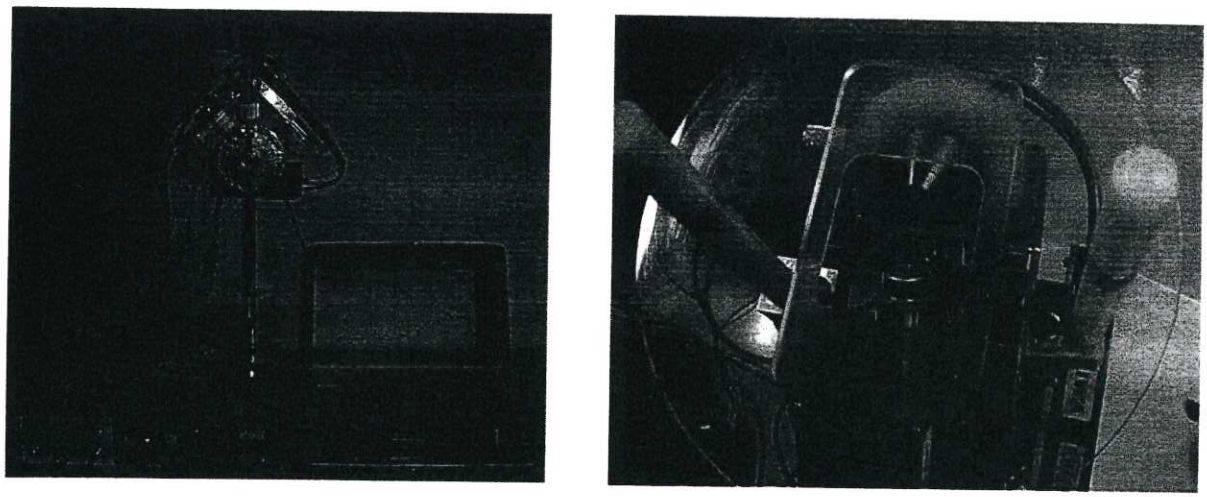

Figura 2 - Foto de um dos sistemas portáteis de excitação/detecção por EDXRF

Também podem ser usados os sistemas de bancada de fluorescência de raios X, EDX – Shimadzu 720 e WDXRF S-8 Tiger – Bruker, localizados no LARX/UEL e o sistema de TXRF, localizado no LFNA.

Atividades: Preparação das amostras, quando necessário;
Irradiação das amostras;
Análise dos dados;
Emissão do laudo técnico.

Custos: Análise qualitativa por EDXRF: R$ 90,00 por amostra.
Análise quantitativa por EDXRF: R$ 300,00 por amostra.
Análise qualitativa por TXRF: R$ 150,00 por amostra.
Análise quantitativa por TXRF: R$ 450,00 por amostra.
Análise por WDXRF: R$ R$ 450,00 por amostra.

Obs: quando o número de amostras for maior que 10, um fator redutor poderá será aplicado, dependendo do número de amostras.

Exemplo 1: Amostras de água

Para as medidas em laboratório foram coletadas amostras de água superficiais em garrafas de polietileno e preparadas no mesmo dia para minimizar a perda de elementos em baixa concentração. No caso das medidas *in situ*, a água foi coletada em baldes ou béqueres plásticos.

O procedimento consistiu em separar 10 mL de amostra para análise *in natura* e na filtragem de 1 L de amostra para retenção do material particulado em suspensão (MPS) na água e nesta quantidade filtrada aplicou-se o procedimento de pré-concentração.

As amostras foram analisadas por EDXRF de duas maneiras: *in natura*, ou seja, na forma líquida e filtrada em membranas. Nas membranas foi analisado o material particulado em suspensão na água, visando determinar os metais não dissolvidos ou contidos no sedimento em suspensão da amostra, e ainda para quantificação dos metais dissolvidos na água foi analisada uma segunda membrana com a amostra pré-concentrada.

METODOLOGIA DE PRÉ-CONCENTRAÇÃO

A concentração de muitos elementos traço não pode ser determinada diretamente em água *in natura* (forma líquida) pela maioria das técnicas instrumentais devido a várias razões, dentre elas: a concentração dos elementos é relativamente baixa, menor do que o limite de detecção das técnicas disponíveis para medida, sensibilidade insuficiente das técnicas de detecção, interferência dos elementos majoritários da matriz, a necessidade de grandes volumes de água, entre outros. Estes fatores tornaram os procedimentos de pré-concentração indispensáveis na detecção e monitoramento de poluição em água.

No método de precipitação, os carbamatos são os reagentes mais populares e atrativos devido à baixa solubilidade aquosa de seus metais quelantes. Dentre eles o APDC é o mais indicado por ser um agente quelante, não específico, que reage com íons metálicos formando complexos muito estáveis e insolúveis com a maioria dos metais de transição.

Basicamente a pré-concentração com APDC consiste em se adicionar certa quantidade de quelante, com concentração específica, a um determinado volume de solução, corrigir o pH da mistura, e deixar agitar por um período de tempo antes da filtragem.

Este procedimento de pré-concentração foi utilizado na preparação das membranas com padrões multielementares para calibração e validação da metodologia, bem como em todas as amostras analisadas.

Exemplo 2: Determinação de elementos referentes à norma RoHS. (Restriction on the use of Hazardous Substances)

O que é RoHS?
A Diretiva RoHS vai proibir a partir de 01 de julho de 2006 a introdução no mercado europeu de novos equipamentos elétricos e eletrônicos contendo níveis acima dos permitidos de chumbo, cádmio, mercúrio, cromo hexavalente, retardantes à chama como bifenilas polibromadas (PBB) e éteres de bifenilas polibromadas (PBDE). A Diretiva para Referência é a 2002/95/EC.
Conformidade RoHS: Serviços Laboratoriais de Conformidade RoHS
Fornecer serviços de teste de conformidade RoHS. O laboratório possui instrumentação avançada para testes RoHS em componentes eletrônicos.

Preparação das amostras: Não há necessidade, somente é necessário o desmonte das peças para a identificação dos diferentes componentes presentes nas amostras.

Medidas: As amostras são irradiadas (introduzidas) diretamente no equipamento.

Demais aplicações possíveis com esta metodologia:

Determinação da composição química de materiais diversos:
Cerâmicas;
Ligas de metálicas;
Plásticos;
Vidros;
Material arqueológico (cerâmicas, ossos, obsidianas, etc);
Obras de arte (quadros, murais, esculturas, pinturas, moedas, estátuas);
Pedras preciosas, etc.
Amostras de interesse forense (documentos, selos, cédulas de dinheiro, amostras de cenas de crimes, entre outras)
Formulações farmacêuticas (fármacos, cosméticos, etc)

Estudos ambientais para caracterização de metais:
Solo;
Sedimento;
Água;
Efluentes;
Material particulado do ar;
Chorume;
Lodo industrial e de esgoto, entre outros.

1. ESPECTROMETRIA GAMA

SISTEMA DE ESPECTROMETRIA DE RAIOS GAMA

O raio gama é uma forma de radiação bastante penetrante comparado com a maioria dos outros tipos de radiação existentes, em fontes radioativas naturais e artificiais. A espectrometria de raios gama permite a medida direta de emissores gama sem a necessidade da realização de separação química dos radionuclídeos da amostra, podendo ser tratada de método não destrutivo de análise, o que permite a realização de medidas posteriores em caso de dúvida. Desta forma, se torna uma ferramenta poderosa para o monitoramento e pesquisa da radiação ambiental, permitindo a identificação e a determinação da atividade de um

radionuclídeo na amostra. O tempo de aquisição dos espectros pode ser de 86400 s para o detector de HPGe de 66% de eficiência relativa e de 172800 s para o detector de HPGe de 10% de eficiência relativa.

Módulos Eletrônicos

A energia média perdida para a produção de um par elétron-buraco é 2,96 eV. Dessa forma, a deposição de I MeV produz aproximadamente 3.10^5 pares. Essa carga coletada produz um pulso de tensão pequeno para ser analisado por um conversor analógico digital ADC (sigla em inglês de analogic to digital converter). Por esse motivo, o sinal é tratado por um pré-amplificador e por um amplificador antes de ser convertido em sinal digital. Esses módulos estão conectados a um bastidor NIM (Nuclear Instruments Modular), que é um suporte que apenas fornece alimentação elétrica.

A figura 03 apresenta um diagrama de blocos de um sistema típico de espectrometria de raios gama, sem a blindagem utilizada com o sistema.

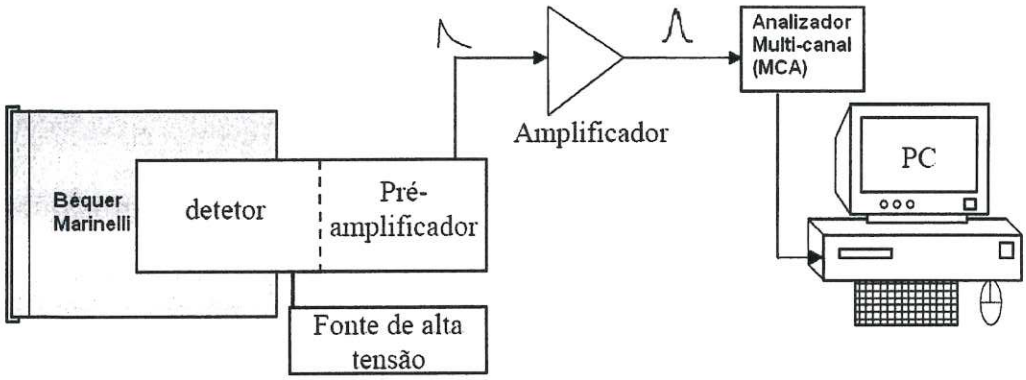

Figura 03. Diagrama em blocos de um sistema típico de espectrometria de raios gama.

Os módulos de eletrônica NIM utilizados neste trabalho foram um amplificador Ortec modelo 575A, fonte de alta tensão Ortec modelo 659, e placa multicanal (MCA) Trump™ de 4096 canais. O amplificador e a fonte de alta tensão estavam conectados num Minibin Ortec modelo 4006.

O pré-amplificador é o primeiro componente a analisar o sinal produzido pelo detector.

O amplificador recebe o pulso de voltagem do pré-amplificador e produz um pulso de voltagem de saída com forma semi-Gaussiana que é contado no MCA. O MCA mede a altura do pulso (em volts), originado no detector, que é proporcional à energia do raio gama. Um conversor analógico-digital no MCA converte a altura do pulso de voltagem em um número de canal. Cada canal corresponde a uma faixa estreita de voltagem. Conforme os pulsos de voltagens vão chegando no MCA, este vai guardando na memória uma distribuição das contagens dos pulsos com respeito à altura dos pulsos. Esta distribuição arranjada em ordem crescente de altura de pulso (energia do raio gama detectado) é chamada de espectro. O aplicativo MAESTRO™ gerencia a aquisição no microcomputador através da placa MCA de maneira que o espectro coletado possa ser armazenado e analisado posteriormente. Para análise dos dados foi utilizado o programa Gamma Vision.

Os detectores de HPGe utilizados permaneceram durante toda a duração das análises sob voltagem de 3000 V fornecida pela fonte de alta tensão. A figura 04 apresenta um espectro gama característico de uma amostra ambiental adquirida por um detector de HPGe, juntamente com a tela do programa Gamma Vision. Nesta figura mostra-se também o pico de energia de 477 keV do ^{7}Be marcado em vermelho e em uma tela superposta ampliada na mesma figura.

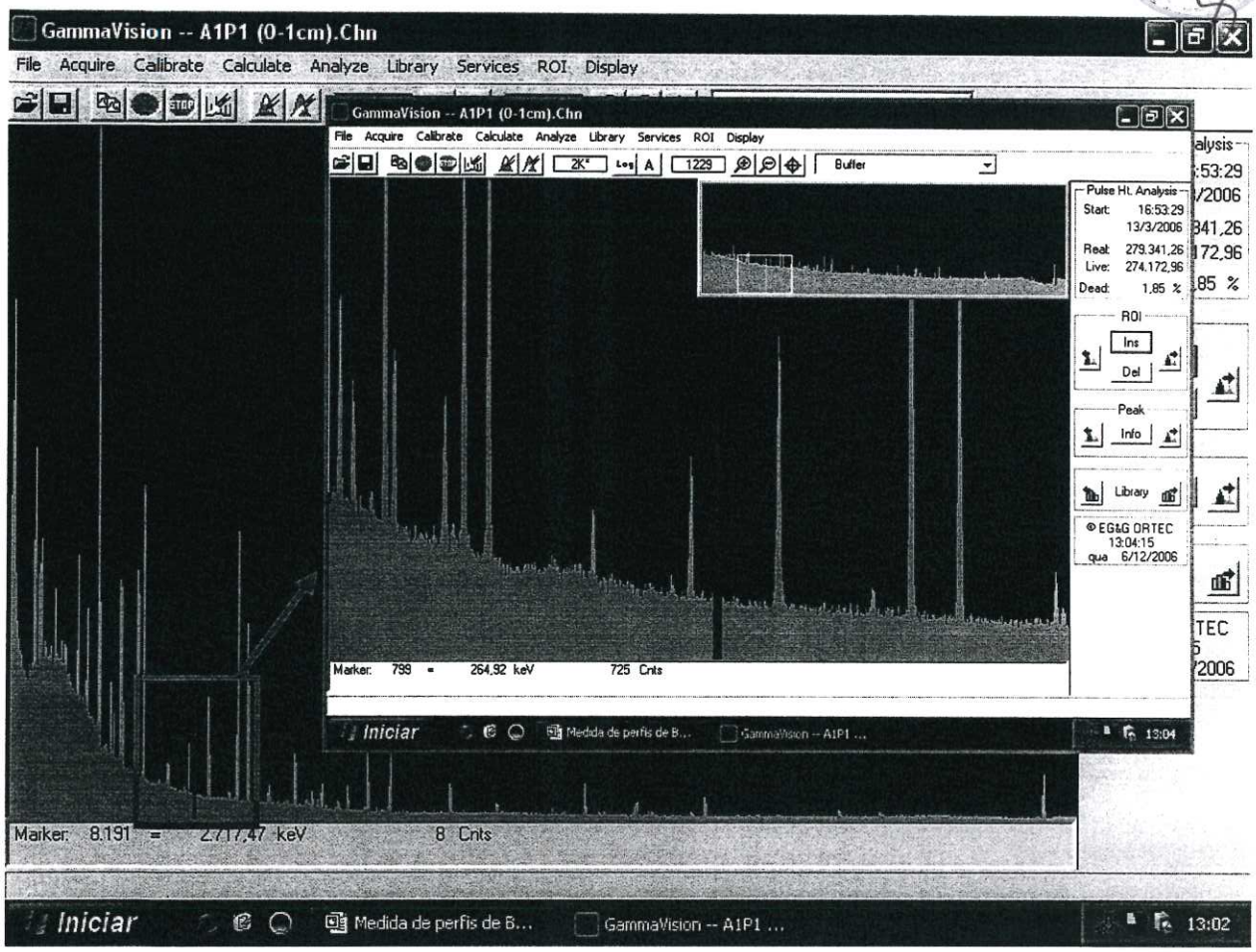

Figura 04. Espectro gama característico de uma amostra ambiental analisada num detector de HPGe apresentando achuriado em vermelho a linha gama do ^{7}Be com um zoom na região e a tela principal do aplicativo Gamma Vision.

Detector de HPGE

O detector semicondutor de HPGe (High Purity Germanium) é predominantemente utilizado para a detecção de raios gama. Ele é formado por um monocristal de germânio ao qual é aplicada alta tensão aos seus terminais, produzindo um campo elétrico da ordem de 500 V/cm no interior do cristal. Quando a radiação interage com o cristal do detector, ela transfere uma quantidade de elétrons para a banda de condução. A detecção é feita através da coleta desses elétrons. A estrutura eletrônica do cristal é formada por bandas onde os elétrons se encontram. A figura 13 mostra a comparação entre a banda proibida em um semicondutor e em um isolante.

Blindagem

A radiação ambiental é composta tanto da radiação natural quanto da artificial. A radiação natural é proveniente dos isótopos radioativos naturais encontrados no solo e da radiação cósmica, enquanto que a radiação artificial é decorrente de fontes produzidas pelo homem, tais como a precipitação radioativa devido a testes de artefatos nucleares na atmosfera, a liberação de efluentes de instalações nucleares, o uso de radioisótopos na medicina e na indústria, a ocorrência de acidentes radioativos ou nucleares, etc, os quais, eventualmente, não mais contribuirão para a dose devido à desintegração radioativa. Quando se realiza a espectrometria de raios gama em amostras ambientais, deve-se utilizar blindagens que possam minimizar a influência da radiação gama proveniente do ambiente ao redor.

No presente trabalho, utilizamos blindagens padrões de baixo fundo. Tais blindagens são constituídas de vários materiais em ordem decrescente de número atômico de fora para dentro, possibilitando a atenuação quase total dos raios gama externos e os raios X provenientes da interação dos raios gama com a própria blindagem. No detector de 10% de eficiência foi utilizada uma blindagem modelo 747, fabricada pela CANBERRA, para o detector de 66% foi utilizada uma blindagem modelo HPLBS1, fabricada pela ORTEC.

O material externo da blindagem é constituído de chumbo. Sua espessura depende da atenuação desejada para um dado raio gama. Para aplicações ambientais, 10 cm de chumbo são suficientes para atenuar completamente os raios gama com energia na faixa de 0 a 2 MeV.

A blindagem da Canberra tem 10 cm de chumbo de baixo fundo com a parte interna recoberta de 1 mm de estanho, que é recoberto por 1,6 mm de cobre para diminuir a incidência no detector dos raios-X gerados no chumbo, sendo recoberta externamente por 9,5 mm de aço com baixa porcentagem de carbono. A blindagem da Ortec tem 10 cm de chumbo de baixo fundo recoberto internamente por 0,5 mm de estanho e 1,6 mm de cobre para diminuir a incidência no detector dos raios-X gerados no chumbo, sendo recoberta externamente por 9,5 mm de aço com baixa porcentagem de carbono. Toda a superfície externa é recoberta com poliuretano e as superfícies internas (chumbo e cobre) são polidas e revestidas com 0,5 mm de verniz de acrílico. Tanto a blindagem da Ortec quanto da Canberra tem uma cavidade com diâmetro interno de 27,9 cm por 40,6 cm de profundidade que podem acomodar béqueres Marinelli de até 4 litros. A figura 05 apresenta as blindagens utilizadas.

Figura 05. Blindagens da Canberra (Modelo 747) e da Ortec (HPLBS1) com o dewar do detector.

Béquer Marinelli

Na espectrometria de raios gama os porta-amostra podem ter diferentes formas e composições químicas, podendo ser pequenos copos de náilon ou acrílico, cilindros de alumínio com tampas, sacos plásticos ou béqueres Marinelli. Para se definir qual o tamanho e forma ideal de porta-amostra, procura-se a geometria que forneça a máxima eficiência de contagem para a energia de interesse. O tamanho ótimo de amostra e geometria a ser

utilizada depende da massa de amostra disponível, do número atômico efetivo, da densidade da amostra e da energia do raio gama de interesse.

Além da necessidade de se diminuir a radiação de fundo incidente no detector para a análise de amostras ambientais de baixa atividade, também se deve maximizar o tamanho de amostra analisada quando isso é possível. Como as amostras analisadas neste trabalho eram amostras de solo de baixa atividade e a quantidade disponível de cada era suficientemente grande, foi utilizado porta-amostra do tipo béquer Marinelli de 1 litro, permitindo analisar grande quantidade (aproximadamente 1 kg) de solo de modo a obter uma boa estatística de contagem num tempo de contagem satisfatório.

Os béqueres Marinelli utilizados foram adquiridos da "GAMA Associates Incorporation", sendo fabricados de polietileno de baixo fundo radioativo.

O béquer Marinelli utilizado possuía um volume de 1 litro. A figura 06 apresenta um esboço de um béquer Marinelli.

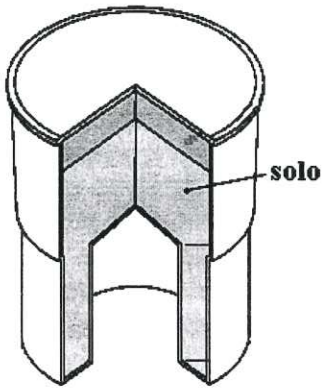

Béquer Marinelli

Figura 06. Esboço de um béquer Marinelli.

Exemplo: Determinação de ^{137}Cs no solo.

A erosão do solo e a deposição de sedimentos são uns dos principais fatores que prejudicam o desenvolvimento sustentável da atividade agrícola em torno do mundo todo, visto que são os principais fatores de redução da fertilidade do solo, exigindo maiores investimentos para manter a mesma produtividade. Além destes agravantes, causa o assoreamento de reservatórios, rios e lagos, poluição do curso das águas com resíduos agrícolas absorvidos pelos sedimentos e eutrofização dos corpos d´água . É estimado que a atividade humana tenha acelerado a erosão do solo em ~ 7 % das terras continentais. Em uma pesquisa realizada pela ISRIC/UNEP sobre a avaliação global da degradação de solo, é indicado que mais de um quarto dos solos cultiváveis do planeta tenham perdido uma substancial quantidade de sua fertilidade natural nos últimos 45 anos. O desmatamento e práticas agrícolas inadequadas são responsáveis por, aproximadamente, 30% da degradação destes solos. O custo econômico do impacto da erosão do solo "in site" e "on site" de terras agriculturáveis têm sido estimados em torno de US$ 400 bilhões por ano.

Ao longo dos últimos 50 anos, a erosão foi amplamente estudada no sentido de determinar suas causas e conseqüências. No entanto, o estudo da taxa de erosão é bastante complexo. O uso de técnicas convencionais para quantificação da taxa de erosão é bastante limitado e apresenta incertezas elevadas nos resultados obtidos, além do que, não permite determinar a redistribuição espacial do solo. A utilização da espectrometria de raios gama de radionuclídeos para determinação da taxa de erosão é bastante promissora, visto que o modelo de redistribuição de alguns radionuclídeos, tais como césio-137 (^{137}Cs), chumbo-210 (^{210}Pb) e o berílio-7 (^{7}Be), reflete o modelo de redistribuição do solo, seu custo é baixo em relação às técnicas convencionais e os resultados são rápidos, possibilitando determinar a redistribuição espacial do solo.

O radionuclídeo mais utilizado é o ^{137}Cs. Pesquisas referentes a sua utilização estão bem estabelecidas no entanto, tal radionuclídeo permite determinar a erosão e a redistribuição de solos durante os últimos 45 anos. Tal fato pode ser vantajoso se considerado que a taxa de erosão tenha sido constante anualmente.

Pelo fato do ^{210}Pb ter meia vida de 22,26 anos e seu tempo de residência na atmosfera ser da ordem de uma semana, este tem sido usado para validar simulações de modelos globais de transporte e de tempo de residência de aerossóis na atmosfera. Além disso, o ^{210}Pb também tem sido aplicado na datação cronológica de sedimentos e na avaliação do processo erosivo em solos juntamente com o ^{137}Cs. Utilizando o ^{210}Pb pode-se determinar a taxa de erosão e redistribuição de solo durante os últimos 100 anos e, como o ^{137}Cs, também se torna vantajoso se a taxa de erosão for constante anualmente.

No entanto, com a utilização de tais radionuclídeos não podemos determinar a erosão durante um curto período. Tal estudo é possível com a utilização do ^{7}Be, devido a sua meia vida curta e a deposição aproximadamente constante durante o ano.

A espectrometria de raios gama é uma ferramenta poderosa para o monitoramento e pesquisa da radiação ambiental, visto que o raio gama é um tipo de radiação bastante penetrante. A vantagem de realização da espectrometria de raios gama é a possibilidade de realização de medidas posteriores em caso de dúvida em algum resultado, ou seja, as amostras de solo foram guardadas até realizarem-se as análises, em caso de dúvida pode-se obter uma nova medida da mesma amostra para certificação do resultado.

Como um dos grandes desafios da prática agrícola atual é conseguir minimizar os custos da produção e, desta forma, aumentar o lucro final, o estudo apresentado no presente trabalho torna-se bastante relevante, pois permite diferenciar quantitativa e qualitativamente a redistribuição de solo e o processo de erosão sob diferentes formas de plantio durante um curto período de tempo. Minimizando a erosão, a aplicação de fertilizantes e corretores de solo também é minimizada, diminuindo o custo final da produção.

UEL FOLHA Nº 29 PROTOCOLO GERAL

Demais aplicações:

Determinação de radionuclídeos em amostras ambientais;
Determinação de radionuclídeos em amostras alimentares;
Determinação de ^{137}Cs nos solo;
Determinação de ^{7}Be no solo;
Determinação de ^{137}Cs em amostras alimentares de exportação;

Custos:

Espectrometria gama:

Qualitativa R$ 300,00 por amostra.
Quantitativa R$ 600,00 por amostra.

2. TRANSMISSÃO E ESPALHAMENTO DE RAIOS GAMA

2.1 Transmissão de Raios Gama

A técnica de transmissão de raios gama é baseada na atenuação que um feixe de radiação incidente em um meio material sofre ao atravessá-lo, sendo expressa pela lei de atenuação, que relaciona intensidade de radiação proveniente de uma fonte conhecida com parâmetros físicos da amostra irradiada, como espessura e densidade, representada pelo coeficiente de atenuação de massa. Em casos que este coeficiente não é conhecido, faz-se o uso de valores tabelados do coeficiente de atenuação de massa encontrados na literatura ou do software WinXCOM, que é o mais indicado e foi adotado neste trabalho, que será citado

mais adiante. Para a aplicação desta técnica necessita-se basicamente de uma fonte radioativa, detector e eletrônica adequada.

A fonte radioativa emite radiação para todas as direções. Cuidados com a proteção radiológica devem ser tomados como blindagem adequada e cautela no manuseio do equipamento. O material radioativo é blindado com placas de chumbo, a radiação liberada pela blindagem é controlada por uma janela removível e passa por colimadores, tornando-se um feixe de radiação pontual e direcionado. O feixe percorre um trajeto definido até atingir o detector que repassa as informações para a eletrônica.

As amostras a serem analisadas são posicionadas entre a fonte (^{241}Am ou ^{137}Cs) e o detector. O tempo de irradiação de cada material depende da sua densidade e energia de emissão da fonte. A razão entre contagens de pulsos elétricos e tempo de irradiação é definida como "intensidade".

A amostra fica é colocada num sistema posicionador XY com movimentação micrométrica, acoplado a um sistema automático para tomada de dados de atenuação.

Em medidas com esta metodologia, que apresenta uma relação direta entre intensidade de radiação e parâmetros físicos da amostra, se acontecer qualquer alteração na intensidade do feixe atenuado, alguma alteração na densidade do material ocorreu. Isto significa a possibilidade de analisar como se dá, ou o que ocorre na estrutura interna de amostras apenas com sua irradiação externa, permitindo uma série de aplicações em materiais que poderão ser reutilizados. Este fato exprime uma das maiores vantagens desta técnica, a de ser "não destrutiva".

2.2 Espalhamento de Raios Gama

O número de fótons espalhados por efeito Compton é diretamente proporcional a densidade do meio espalhador. Portanto, este fato pode ser utilizado como o princípio de uma técnica de inspeção que identifica regiões de diferentes densidades (inclusões ou vazios, por exemplo) no interior de um material. O contraste dessas densidades será percebido em função do aumento ou diminuição da intensidade espalhada quando o feixe incidente intercepta materiais de diferentes densidades

A figura 07 ilustra esquematicamente um arranjo experimental para realização da técnica de retroespalhamento Compton numa configuração típica.

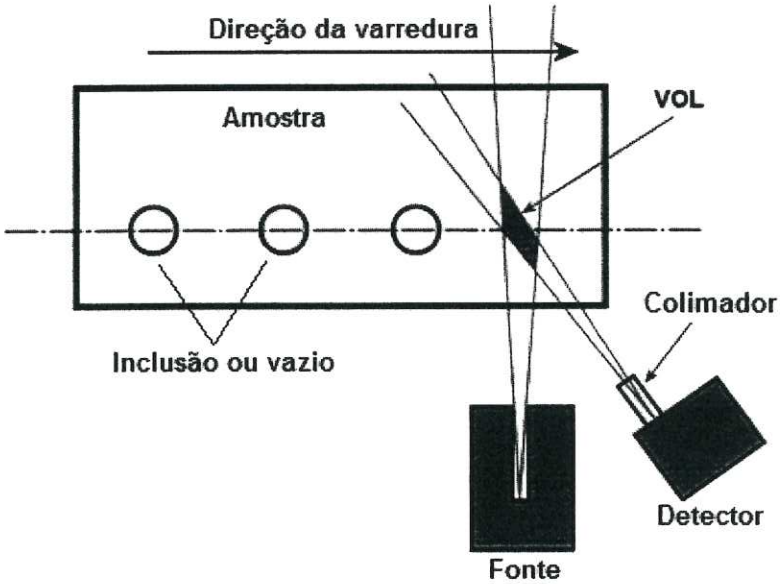

Figura 07 – Diagrama de um experimento de retroespalhamento Compton típico, a intersecção dos ângulos sólidos da fonte e detector define e volume de inspeção (*VOL*) onde os espalhamentos únicos podem ocorrer.

O sistema é composto por uma fonte de raios gama e um detector, ambos colimados, posicionados do mesmo lado em relação à amostra (veja também, figura 08). O detector conta os fótons retroespalhados pelo material num determinado ângulo. Numa condição ideal estes fótons devem ser provenientes do volume de inspeção (*VOL*), uma região formada pela intersecção dos campos de visão da fonte e detector respectivamente.

A varredura é realizada com o movimento do conjunto fonte-detector ou da amostra de modo que o volume de inspeção percorra as regiões de interesse dentro do material.

Fonte e detector devem possuir uma colimação adequada para se obter uma boa resolução espacial, porém a diminuição excessiva das dimensões do *VOL* pode resultar numa baixa contagem forçando o aumento do tempo de coleta de dados. A colimação também auxilia na redução do background proveniente de fótons que sofreram espalhamento múltiplo ou de outras regiões exteriores ao *VOL*. Estes parâmetros, portanto, devem ser ponderados na otimização do experimento.

Exemplo de aplicação: Determinação da Porosidade pela Técnica de Transmissão de Raios Gama

A "*fase porosa*" de uma amostra é constituída pela soma dos volumes vazios dentro de um volume total por ela ocupado no espaço. Sua porosidade (□) é dada pela razão entre estes volumes, na forma de porcentagem, que pode ser definida pela equação (3). A arquitetura que constitui a estrutura da amostra é denotada por *"matriz"*.

$\phi = 100\left(V_v / V\right)$	(3)

Onde □□□□é a porosidade total, V_v e V são a soma dos volumes vazios e volume total da amostra, respectivamente.

Para o uso da técnica de transmissão de raios gama, em termos de coeficiente de atenuação linear podemos escrever a equação (3) da seguinte maneira:

$\phi = 100\left(\dfrac{\mu_p - \mu_s}{\mu_p}\right)$	(4)

onde μ_s é o coeficiente de atenuação linear da amostra e □$_p$ (de partícula) é o coeficiente de atenuação linear do material que constitui a amostra, conhecido como coeficiente de atenuação linear de partícula da amostra.

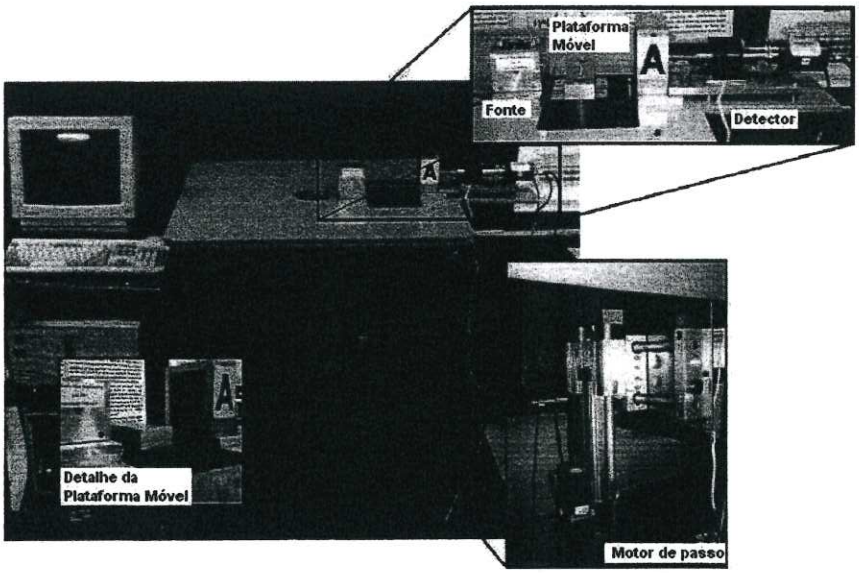

Figura 08 – Sistema de transmissão de raios gama do LFNA.

Outras aplicações:

Porosidade de cerâmicas;

Porosidade de ligas metálicas;

Porosidade de solo;

Densitometria de cerâmicas;

Densitometria em geral;

Porosidade de rolhas de vinho;

Gamagrafia de concreto, argamassas e afins.

Custos:

Transmissão gama: R$ 230,00 por amostra.
Espalhamento Gama: R$ 230,00 R$ 750,00 por amostra, dependendo do tamanho da amostra.

3. MICROTOMOGRAFIA

A microtomografia de raios-X é uma técnica baseada em medidas de atenuação de um feixe de radiação por uma amostra. Essas medidas de atenuação devem ser feitas sob diferentes ângulos. Um exemplo de como isso ocorre é mostrado na Figura 09. Nela um feixe cônico de raios-X é atenuado por uma amostra que está fixa em um suporte que gira. As medidas de atenuação, ou projeções, são feitas por um conjunto de detectores. Normalmente é utilizada uma câmara CCD (Charged Couple Device).

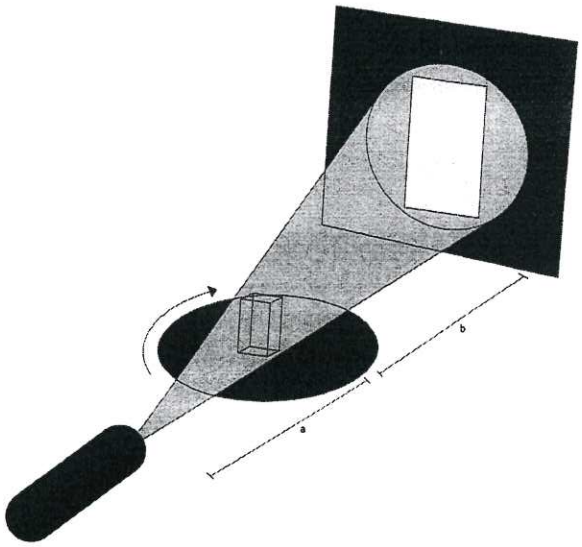

Figura 09 – Esquema do arranjo microtomográfico

A partir das medidas de atenuação um algoritmo é utilizado para formar uma imagem da estrutura interna da amostra. Existem muitos algoritmos para reconstrução de imagem, mas o mais conhecido e utilizado é o algoritmo de retroprojeção filtrada. A retroprojeção ocorre da seguinte forma: O valor medido da atenuação de um feixe de radiação (ou uma projeção) é associado a todos os elementos ao longo do feixe. A sobreposição de retroprojeções feitas em

diferentes ângulos θ fará com que se crie um contraste entre elementos de coeficientes de atenuação diferentes. Por isso, quanto maior for o número de projeções, mais nítida será a imagem.
Entretanto, quando se faz uma retroprojeção valores de coeficientes de atenuação são associados a espaços vazios. Isso faz com que a imagem formada fique "borrada". Para eliminar os borrões é necessário aplicar um filtro (executar a filtragem). O filtro é uma operação matemática efetuada em uma imagem que atenua ou enfatiza diferentes freqüências, destacando diferentes características da imagem. O processo de filtragem poderá associar valores negativos à projeção. Esses valores serão cancelados com a sobreposição de retroprojeções com valores positivos, diminuindo os "borrões" da imagem.
No processo de retroprojeção se considera que a atenuação do feixe é uniforme durante toda a sua trajetória, de forma que a atenuação calculada é proporcional à atenuação medida.

Os microtomógrafos utilizados são os microtomógrafos modelo 1172 e 1173 Skyscan - Bruker. O microtomógrafo 1172 tem uma fonte de raios-X microfocus, modelo L7901-1, fabricada pela empresa Hamamatsu Photonics. O tubo de raios-X tem alvo feito de tungstênio, janela de berílio com espessura de 150 μm e opera a tensões que variam de 20 KV a 100 KV e correntes que variam de 0 a 250 μA, com potência máxima de 10 W. O detector do microtomógrafo é uma câmara CCD digital (abreviação para o nome em inglês, charged coupled device), modelo C4742-55-12HRF, também fabricada pela empresa Hamamatsu Photonics. Ela tem resolução máxima de 4000x2624 pixels. É possível escolher entre três opções de filtro para o tubo de raios-X: sem filtro, filtro de alumio e filtro de alumínio mais filtro de cobre. A resolução espacial mínima é da ordem de 1 micrometro para amostras de alguns milímetros. O microtomógrafo 1173 permite trabalhar com amostras maiores, de dezena de centímetros, mas com resolução espacial mínima maior que o 1172 (veja também figura 10).

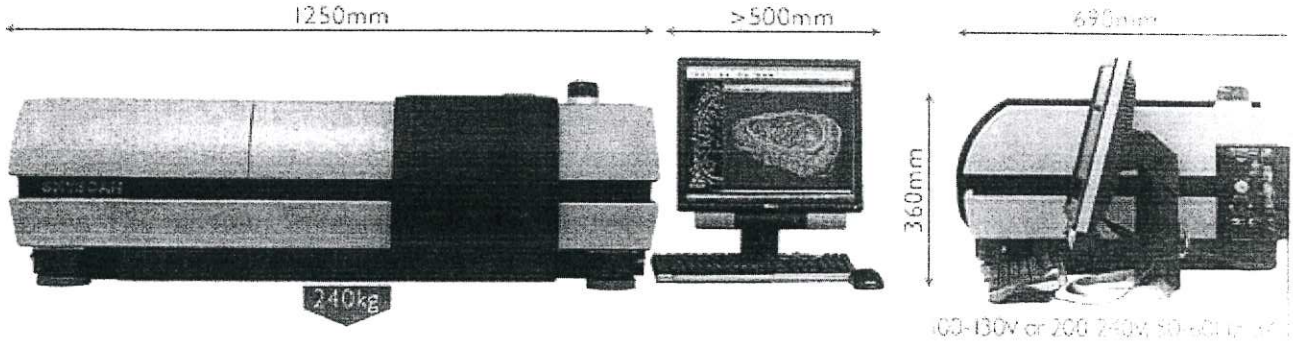

Figura 10 – Alguns dados sobre o microCT 1172 Skyscan

Custos:

IMAGEAMENTO: R$ 300,00 por hora de uso do microtomógrafo.

ANÁLISE, TRATAMENTO DAS IMAGENS E REDUÇÃO DOS DADOS DE INTERESSE: acréscimo de R$ 300,00 por hora de trabalho

Obs: quando o número de amostras for maior que 10, um fator redutor poderá será aplicado, dependendo do número de amostras.

4. ESPECTROSCOPIA RAMAN

Transições vibracionais podem ser observadas em infravermelho ou Raman. Na espectroscopia Raman, a amostra é irradiada por um intenso feixe de laser na região visível (f_o), e a luz espalhada é usualmente observada na direção perpendicular ao feixe incidente. A

luz espalhada consiste de 2 tipos: uma, a radiação espalhada é inalterada em número de onda e isto é conhecido como espalhamento Rayleigh. Esta corresponde à maior parte da radiação espalhada, é forte e tem a mesma frequência que o feixe incidente (f_o).

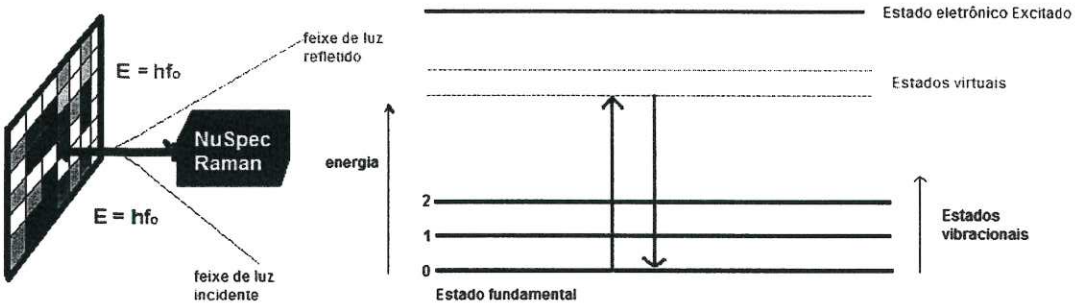

Esquema representativo do espalhamento Rayleigh.

A outra forma de espalhamento de luz é chamada de espalhamento Raman Stokes e anti-Stokes. Pequena proporção da luz espalhada é levemente aumentada ou diminuída em número de ondas. É muito fraca, aproximadamente 10^{-5} do feixe incidente, e tem frequências $f_o \pm f_m$, onde f_m é a frequência vibracional da molécula. Quando se aumenta o número de onda, o processo é conhecido como espalhamento Raman Stokes (f_o - f_m), enquanto que o decréscimo no número de onda é associado com o espalhamento Raman anti-Stokes (f_o + f_m).

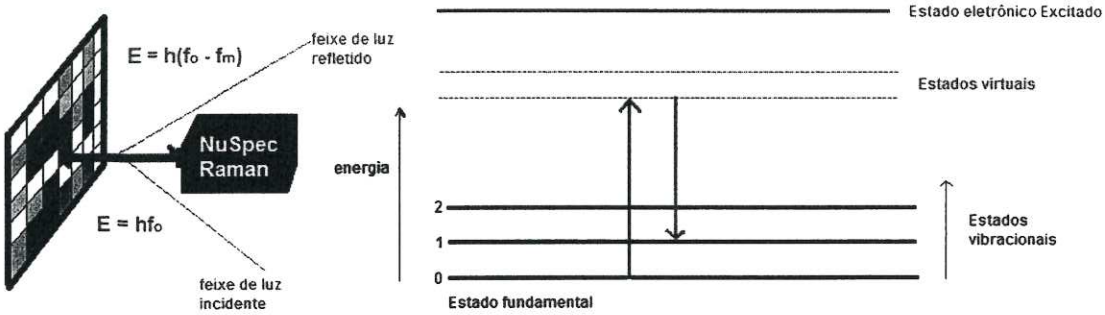

Esquema representativo do espalhamento Stokes.

Portanto, em espectroscopia Raman, mede-se a frequência vibracional (f_m) como uma mudança do feixe de frequência incidente (f_o). Espectros Raman são medidos na região do visível onde a excitação bem como as linhas Raman aparecem.

A espectroscopia Raman permite a identificação molecular dos materiais presentes na amostra.

O espectrômetro empregado para as medidas consideradas é um sistema portátil do LFNA, Inspector Raman da marca DeltaNu, contendo Laser com comprimento de onda de 785 nm e potência máxima de 120 mW, com resolução de 8 cm^{-1} e alcance espectral entre 200 a 2000 cm^{-1}.

Análise por Espectroscopia Raman: R$ 50,00 por amostra.
Obs: quando o número de amostras for maior que 10, um fator redutor poderá será aplicado, dependendo do número de amostras.

5. POROSIMETRIA DE MERCURIO

A porosimetria por injeção de mercúrio é uma técnica muito útil para a caracterização de materiais porosos. Nela o mercúrio é injetado em uma amostra com o uso de alta pressão. Uma vez que o mercúrio é um fluido não molhante para a maioria dos materiais, o uso da alta pressão é necessário para forçar o mercúrio a preencher os poros. Assim, quanto menores os

poros, maior a pressão necessária. A medida do volume total de mercúrio injetado permite a determinação da porosidade total da amostra.
Como o mercúrio deve ser um fluido não molhante em relação ao meio poroso, haverá uma força de resistência à entrada do mercúrio no sólido. Para um poro de abertura circular, essa força será dada por:

$$F_r = -\pi D \gamma cos\theta$$

35

onde D é o diâmetro do poro e θ é o ângulo de contato entre fluido e o meio poroso. Para que o mercúrio infiltre na amostra, deve ser aplicada uma força externa sobre o mesmo. Da definição de pressão, essa força pode ser escrita em função da área da abertura do poro:

$$F_{ext} = PA = P \cdot \pi r^2 = \frac{P\pi D^2}{4}$$

Igualando as equações, tem-se a condição de equilíbrio antes que a força externa vença a força de resistência.

$$\frac{P\pi D^2}{4} = -\pi D \gamma cos\theta$$

Isolando D nessa equação, obtém-se o menor diâmetro de poro que será preenchido por uma dada pressão P.

$$D = \frac{-4\gamma cos\theta}{P}$$

A partir da equação acima a porosimetria por injeção de mercúrio também permite determinar a distribuição de tamanhos de poros ao se medir o volume de mercúrio injetado a cada passo de pressão. É importante ressaltar que essa distribuição informa a fração de volume poroso conectado por um dado diâmetro de poro, não a fração de volume poroso dos poros que têm esse raio.

As medidas de porosimetria por injeção de mercúrio serão realizadas no Laboratório de Física Nuclear Aplicada da Universidade Estadual de Londrina, utilizando o porosímetro AutoPore 9500, fabricado pela empresa Micromeritics.

Análise por Porosimetria de Mercúrio R$ 250,00 por amostra.
Obs: quando o número de amostras for maior que 5, um fator redutor poderá será aplicado , dependendo do número de amostras.

Avaliação:
1 – Avaliação dos resultados: Todas as análises e metodologias serão validadas comparando-as com amostras padrões certificadas de agências como NIST, IEAE, IPT, INMETRO.

UEL FOLHA Nº 36

Cronograma de Desembolso Dos Recursos:Elementos de Despesa	2016 (julho)	2017	2018	2019	2020	2021(julho)
Material de Consumo	R$ 161,70	R$ 323,40	R$ 323,40	R$ 323,40	R$ 323,40	R$ 161,70
Serviços de Terceiros	R$ 161,70	R$ 323,40	R$ 323,40	R$ 323,40	R$ 323,40	R$ 161,70
Diárias	R$ 161,70	R$ 323,40	R$ 323,40	R$ 323,40	R$ 323,40	R$ 161,70
Equipamentos	R$ 161,70	R$ 323,40	R$ 323,40	R$ 323,40	R$ 323,40	R$ 161,70
Material Permanente	R$ 161,70	R$ 323,40	R$ 323,40	R$ 323,40	R$ 323,40	R$ 161,70
Passagens	R$ 161,70	R$ 323,40	R$ 323,40	R$ 323,40	R$ 323,40	R$ 161,70

Critérios de Distribuição de Valores entre os Integrantes:

CRITÉRIOS		
Integrante	Valor em R$	%
Coordenador		5%
Executor 1		47,5%
Executor 2		47,5%
TOTAL DE VALORES A DISTRIBUIR:	**20 %**	

Observação: A porcentagem acima descrita foi distribuída considerando o valor de 20% descrito na tabela **DEMONSTRATIVO DE RECEITAS E DESPESAS**.

TABELA DE PREÇOS

Análise	Valor
Análise qualitativa por EDXRF:	**R$ 90,00 por amostra.**
Análise quantitativa por EDXRF:	**R$ 300,00 por amostra.**
Análise qualitativa por TXRF:	**R$ 200,00 por amostra.**
Análise quantitativa por TXRF:	**R$ 450,00 por amostra.**
Espectrometria Gama	**Qualitativa: R$ 300,00 por amostra.** **Quantitativa: R$ 600,00 por amostra.**
Transmissão gama	**R$ 230,00 por amostra.**
Espalhamento Gama:	**R$ 230,00 R$ 750,00 por amostra,dependendo do tamanho da amostra.**
Microtomografia	**IMAGEAMENTO: R$ 300,00 por hora de uso do microtomógrafo.** **ANÁLISE, TRATAMENTO DAS IMAGENS E REDUÇÃO DOS DADOS DE INTERESSE: acréscimo de R$ 300,00 por hora de trabalho**
Porosimetria de Mercúrio	**R$ 250,00 por amostra**
Espectroscopia Raman	**R$ 50,00 por amostra**

Assinatura Coordenador (a) Projeto
Data: 20/06/17

UNIVERSIDADE ESTADUAL DE LONDRINA - CNPJ : 78.640.489/0001-53 Campus Universitário
Rodovia Celso Garcia Cid(PR445) KM 380 Caixa Postal 10.011 - CEP 86057-970 - Londrina/PR.
PROAF - DIVISAO DE TESOURARIA

Vencimento: **20/04/2017**

Data Emissão: 10/04/2017

Ano / Nº Arrecadação: 2017 / 20000103

Quantidade	Valor da Taxa
963,81	1,00

Valor do Documento: 963,81

UEL FOLHA Nº 37 PROTOCOLO

Nome do Recolhedor

ITEDES

Resumo dos Serviços

ITEDES - TAXA DE ADMINISTRAÇÃO DE SERVIÇOS PRESTADOS - PROGRAMA DE ATENDIMENTO À COMUNIDADE.
CNPJ - 00.413.717/0001-65 (T:1738)
TAXA DE ADM UEL REF. AO ANO 2016/2017 ATÉ MARÇO DO PROGRAMA DE ATENDIMENTO À COMUNIDADE: APOLONI.

Instruções

ONDE PAGAR:
- LOTÉRICAS, AGÊNCIAS DA CAIXA OU CORRESPONDENTES CAIXA AQUI;
- INTERNET BANKING NA OPÇÃO: OUTROS PAGAMENTOS COM CÓDIGO DE BARRAS;
- CAIXAS ELETRÔNICOS DA CAIXA NA OPÇÃO: TRIBUTOS ESTADUAIS - DOCUMENTOS COM CÓDIGO DE BARRAS.

NÃO RECEBER APÓS O VENCIMENTO.

1ª Via - Cliente

AUTENTICAÇÃO MECÂNICA

Itaú 30 horas

Banco Itaú - Comprovante de Pagamento
Tributos Estaduais com código de barras

Identificação no extrato: SISPAG TRIBUTOS

Dados da conta debitada:

Nome: **INST TECNOLOGIA D E SOC ITEDES**
Agência: **4113** Conta: **02573 - 0**

Dados do pagamento:

Código de barras: **866200000093 638178640485 920170420029 017200001034**

Controle: **71080025730103634826**

Valor do documento: **R$ 963,81**

Informações fornecidas pelo pagador: **TAXA ADM UEL PAS APOLONI**

Operação efetuada em 18/04/2017 às 11:43:33 via Sispag, CTRL 399177571000061.

Autenticação:
EE9C5AE99C5576A81D104D0DC6B57539F6FE0A6D

Universidade Estadual de Londrina
Arrecadação Bancária

Nome da Unidade Favorecida UNIVERSIDADE ESTADUAL DE LONDRINA - CNPJ : 78.640.489/0001-53 Campus Universitário Rodovia Celso Garcia Cid(PR445) KM 380 Caixa Postal 10.011 - CEP 86057-970 - Londrina/PR. PROAF - DIVISAO DE TESOURARIA	**Vencimento** 14/10/2017 **Data Emissão** 04/10/2017
Nome do Recolhedor ITEDES	**Ano / Nº Arrecadação** 2017 / 20000428 **Quantidade** 127,39 — **Valor da Taxa** 1,00 **Valor do Documento** 127,39
Resumo dos Serviços ITEDES - TAXA DE ADMINISTRAÇÃO DE SERVIÇOS PRESTADOS - PROGRAMA DE ATENDIMENTO À COMUNIDADE. CNPJ - 00.413.717/0001-65 (T:1738) TAXA DE ADM UEL REF. AO PROGRAMA DE ATENDIMENTO À COMUNIDADE: APOLONI.	
Instruções ONDE PAGAR: - LOTÉRICAS, AGÊNCIAS DA CAIXA OU CORRESPONDENTES CAIXA AQUI; - INTERNET BANKING NA OPÇÃO: OUTROS PAGAMENTOS COM CÓDIGO DE BARRAS; - CAIXAS ELETRÔNICOS DA CAIXA NA OPÇÃO: TRIBUTOS ESTADUAIS - DOCUMENTOS COM CÓDIGO DE BARRAS. NÃO RECEBER APÓS O VENCIMENTO.	1ª Via - Cliente

UEL FOLHA Nº 38 PROTOCOLO/SAUEL

AUTENTICAÇÃO MECÂNICA

Itaú 30 horas

6221

Banco Itaú - Comprovante de Pagamento
Tributos Estaduais com código de barras

7864 - UEL

Identificação no extrato: SISPAG TRIBUTOS

Dados da conta debitada:

Nome: **INST TECNOLOGIA D E SOC ITEDES**
Agência: **4113** Conta: **02573 - 0**

Dados do pagamento:

Código de barras: **866900000013 273978640483 920171014029 017200004285**

Controle: **72830025730104952302**

Valor do documento: **R$ 127,39**

Informações fornecidas pelo pagador: **PAS APOLONI TAXA UEL**

Operação efetuada em 10/10/2017 às 11:48:12 via Sispag, CTRL 999444761000051.

Autenticação:
175EBAF8E7D29CF90C12B3DB9B248B3A9241C181

Universidade Estadual de Londrina
Arrecadação Bancária

UEL FOLHA Nº 39 PROTOCOLO GERAL

Nome da Unidade Favorecida UNIVERSIDADE ESTADUAL DE LONDRINA - CNPJ : 78.640.489/0001-53 Campus Universitário Rodovia Celso Garcia Cid(PR445) KM 380 Caixa Postal 10.011 - CEP 86057-970 - Londrina/PR. PROAF - DIVISAO DE TESOURARIA	**Vencimento** 21/04/2018 **Data Emissão** 11/04/2018
Nome do Recolhedor ITEDES CPF/CNPJ: 00.413.717/0001-65	**Ano / Nº Arrecadação** 2018 / 20000103 **Quantidade** 982,95 — **Valor da Taxa** 1,00 **Valor do Documento** 982,95
Resumo dos Serviços ITEDES - TAXA DE ADMINISTRAÇÃO DE SERVIÇOS PRESTADOS - PROGRAMA DE ATENDIMENTO À COMUNIDADE. CNPJ - 00.413.717/0001-65 (T:1738) TAXA DE ADM UEL REF. AO PROGRAMA DE ATENDIMENTO À COMUNIDADE: APOLONI.	
Instruções ONDE PAGAR: - LOTÉRICAS, AGÊNCIAS DA CAIXA OU CORRESPONDENTES CAIXA AQUI; - INTERNET BANKING NA OPÇÃO: OUTROS PAGAMENTOS COM CÓDIGO DE BARRAS; - CAIXAS ELETRÔNICOS DA CAIXA NA OPÇÃO: TRIBUTOS ESTADUAIS - DOCUMENTOS COM CÓDIGO DE BARRAS. **NÃO RECEBER APÓS O VENCIMENTO.**	1ª Via - Cliente

AUTENTICAÇÃO MECÂNICA

Itaú 30 horas

621

Banco Itaú - Comprovante de Pagamento
Tributos Estaduais com código de barras

7864 - UEL

Identificação no extrato: SISPAG TRIBUTOS

Dados da conta debitada:

Nome: **INST TECNOLOGIA D E SOC ITEDES**
Agência: **4113** Conta: **02573 - 0**

Dados do pagamento:

Código de barras: **866900000096 829578640486 920180421025 018200001032**
Controle: **81090025730164890383**
Valor do documento: **R$ 982,95**
Informações fornecidas pelo pagador: **APOLONI UEL**

Operação efetuada em 19/04/2018 às 12:00:08 via Sispag, CTRL 399416808000217.

Autenticação:
97AEFC4A6A7454804C0DE9076D26F67A0B50FB8A

Universidade Estadual de Londrina
Arrecadação Bancária

UEL FOLHA Nº 40 PROAF DIVISÃO

Nome da Unidade Favorecida UNIVERSIDADE ESTADUAL DE LONDRINA - CNPJ : 78.640.489/0001-53 Campus Universitário Rodovia Celso Garcia Cid(PR445) KM 380 Caixa Postal 10.011 - CEP 86057-970 - Londrina/PR. PROAF - DIVISAO DE TESOURARIA	**Vencimento** 28/10/2018 **Data Emissão** 18/10/2018
Nome do Recolhedor ITEDES CPF/CNPJ: 00.413.717/0001-65	**Ano / Nº Arrecadação** 2018 / 20000341 **Quantidade** 733,2 — **Valor da Taxa** 1,00 **Valor do Documento** 733,20
Resumo dos Serviços ITEDES - TAXA DE ADMINISTRAÇÃO DE SERVIÇOS PRESTADOS - PROGRAMA DE ATENDIMENTO À COMUNIDADE. CNPJ - 00.413.717/0001-65 (T:1738) TAXA DE ADM UEL REF. AO ANO 2018 DO PROGRAMA DE ATENDIMENTO À COMUNIDADE: APOLONNI.	
Instruções ONDE PAGAR: - LOTÉRICAS, AGÊNCIAS DA CAIXA OU CORRESPONDENTES CAIXA AQUI; - INTERNET BANKING NA OPÇÃO: OUTROS PAGAMENTOS COM CÓDIGO DE BARRAS; - CAIXAS ELETRÔNICOS DA CAIXA NA OPÇÃO: TRIBUTOS ESTADUAIS - DOCUMENTOS COM CÓDIGO DE BARRAS. **NÃO RECEBER APÓS O VENCIMENTO.**	

Itaú 30 horas

Banco Itaú - Comprovante de Pagamento
Tributos Estaduais com código de barras

Identificação no extrato: SISPAG TRIBUTOS

Dados da conta debitada:

Nome: **INST TECNOLOGIA D E SOC ITEDES**
Agência: **4113** Conta: **02573 - 0**

Dados do pagamento:

Código de barras: **866200000077 332078640486 920181028027 018200003418**
Controle: **82950025730184442991**
Valor do documento: **R$ 733,20**
Informações fornecidas pelo pagador: **TAXA ADM PAS APOLONI**

Operação efetuada em 22/10/2018 às 12:00:16 via Sispag, CTRL 199968277000054.

Autenticação:
3FD80C55AA4C3DEAFCC9BB528B350699D62FD8BC

Dúvidas, sugestões e reclamações: na sua agência. Se preferir, ligue para o SAC Itaú: 0800 728 0728 (todos os dias, 24h) ou acesse o Fale Conosco no www.itau.com.br. Se não ficar satisfeito com a solução apresentada, ligue para a Ouvidoria Corporativa Itaú: 0800 570 0011 (em dias úteis, das 9h às 18h) ou Caixa Postal 67.600, CEP 03162-971. Deficientes auditivos ou de fala: 0800 722 1722 (todos os dias, 24h).

UEL FOLHA Nº 41

Universidade Estadual de Londrina
Arrecadação Bancária

Nome da Unidade Favorecida UNIVERSIDADE ESTADUAL DE LONDRINA - CNPJ : 78.640.489/0001-53 Campus Universitário Rodovia Celso Garcia Cid(PR445) KM 380 Caixa Postal 10.011 - CEP 86057-970 - Londrina/PR. PROAF - DIVISAO DE TESOURARIA	**Vencimento** 09/02/2019 **Data Emissão** 30/01/2019
Nome do Recolhedor ITEDES CPF/CNPJ: 00.413.717/0001-65	**Ano / Nº Arrecadação** 2019 / 20000044 **Quantidade** 30,74 — **Valor da Taxa** 1,00 **Valor do Documento** 30,74
Resumo dos Serviços ITEDES - TAXA DE ADMINISTRAÇÃO DE SERVIÇOS PRESTADOS - PROGRAMA DE ATENDIMENTO À COMUNIDADE. CNPJ - 00.413.717/0001-65 (T:1738) TAXA DE ADM UEL REF. AO ANO 2018 DO PROGRAMA DE ATENDIMENTO À COMUNIDADE: APOLONNI.	
Instruções ONDE PAGAR: - LOTÉRICAS, AGÊNCIAS DA CAIXA OU CORRESPONDENTES CAIXA AQUI; - INTERNET BANKING NA OPÇÃO: OUTROS PAGAMENTOS COM CÓDIGO DE BARRAS; - CAIXAS ELETRÔNICOS DA CAIXA NA OPÇÃO: TRIBUTOS ESTADUAIS - DOCUMENTOS COM CÓDIGO DE BARRAS. NÃO RECEBER APÓS O VENCIMENTO.	1ª Via - Cliente

AUTENTICAÇÃO MECÂNICA

Itaú 30 horas

Banco Itaú - Comprovante de Pagamento
Tributos Estaduais com código de barras

Identificação no extrato: SISPAG TRIBUTOS

Dados da conta debitada:

Nome: **INST TECNOLOGIA D E SOC ITEDES**
Agência: **4113** Conta: **02573 - 0**

Dados do pagamento:

Código de barras: **866700000007 307478640484 920190209022 019200000446**

Controle: **90360025730168583076**

Valor do documento: **R$ 30,74**

Informações fornecidas pelo pagador: **PAS APOLONI TAXA UEL**

Operação efetuada em 05/02/2019 às 11:47:12 via Sispag, CTRL 399035631000093.

Autenticação:
95BF0EE8F7E6B88DDA6C503DF790583408479158

021

Universidade Estadual de Londrina
Arrecadação Bancária

Nome da Unidade Favorecida UNIVERSIDADE ESTADUAL DE LONDRINA - CNPJ : 78.640.489/0001-53 Campus Universitário Rodovia Celso Garcia Cid(PR445) KM 380 Caixa Postal 10.011 - CEP 86057-970 - Londrina/PR. PROAF - DIVISAO DE TESOURARIA	**Vencimento** 10/08/2019 **Data Emissão** 31/07/2019
Nome do Recolhedor ITEDES CPF/CNPJ: 00.413.717/0001-65	**Ano / Nº Arrecadação** 2019 / 20000258 **Quantidade** 206,98 — **Valor da Taxa** 1,00 **Valor do Documento** 206,98
Resumo dos Serviços ITEDES - TAXA DE ADMINISTRAÇÃO DE SERVIÇOS PRESTADOS - PROGRAMA DE ATENDIMENTO À COMUNIDADE CNPJ - 00.413.717/0001-65 (T:1738) TAXA DE ADM UEL REF. AO ANO DE 2019 DO PROGRAMA DE ATENDIMENTO À COMUNIDADE: APOLONI.	
Instruções ONDE PAGAR: - LOTÉRICAS, AGÊNCIAS DA CAIXA OU CORRESPONDENTES CAIXA AQUI; - INTERNET BANKING NA OPÇÃO: OUTROS PAGAMENTOS COM CÓDIGO DE BARRAS; - CAIXAS ELETRÔNICOS DA CAIXA NA OPÇÃO: TRIBUTOS ESTADUAIS - DOCUMENTOS COM CÓDIGO DE BARRAS. **NÃO RECEBER APÓS O VENCIMENTO.**	1ª Via - Cliente

AUTENTICAÇÃO MECÂNICA

30 horas

Banco Itaú - Comprovante de Pagamento
Tributos Estaduais com código de barras

Identificação no extrato: SISPAG TRIBUTOS

Dados da conta debitada:

Nome: **INST TECNOLOGIA D E SOC ITEDES**
Agência: **4113** Conta: **02573 - 0**

Dados do pagamento:

Código de barras: **866400000026 069878640486 920190810027 019200002582**
Controle: **92130025730169922454**
Valor do documento: **R$ 206,98**
Informações fornecidas pelo pagador: **TAXA ADM UEL PAS APOLONI**

Operação efetuada em 01/08/2019 às 11:49:53 via Sispag, CTRL 599515188000073.

Autenticação:
3D3E7B260359CACC88CD601A017695A28BDDECF0

021

Universidade Estadual de Londrina
Arrecadação Bancária

UEL FOLHA Nº 43

Nome da Unidade Favorecida
UNIVERSIDADE ESTADUAL DE LONDRINA - CNPJ : 78.640.489/0001-53 Campus Universitário
Rodovia Celso Garcia Cid(PR445) KM 380 Caixa Postal 10.011 - CEP 86057-970 - Londrina/PR.
PROAF - DIVISAO DE TESOURARIA

Vencimento 19/10/2019

Data Emissão 09/10/2019

Ano / Nº Arrecadação 2019 / 20000370

Quantidade 137,06 **Valor da Taxa** 1,00

Valor do Documento 137,06

Nome do Recolhedor
ITEDES
CPF/CNPJ: 00.413.717/0001-65

Resumo dos Serviços
ITEDES - TAXA DE ADMINISTRAÇÃO DE SERVIÇOS PRESTADOS - PROGRAMA DE ATENDIMENTO À COMUNIDADE.
CNPJ - 00.413.717/0001-65 (T:1738)
TAXA DE ADM UEL REF. AO ANO DE 2019 DO PROGRAMA DE ATENDIMENTO À COMUNIDADE: APOLONI.

Instruções
ONDE PAGAR:
- LOTÉRICAS, AGÊNCIAS DA CAIXA OU CORRESPONDENTES CAIXA AQUI;
- INTERNET BANKING NA OPÇÃO: OUTROS PAGAMENTOS COM CÓDIGO DE BARRAS;
- CAIXAS ELETRÔNICOS DA CAIXA NA OPÇÃO: TRIBUTOS ESTADUAIS - DOCUMENTOS COM CÓDIGO DE BARRAS.

NÃO RECEBER APÓS O VENCIMENTO.

1ª Via - Cliente

AUTENTICAÇÃO MECÂNICA

---

itaú 30 horas

Banco Itaú - Comprovante de Pagamento
Tributos Estaduais com código de barras

Identificação no extrato: SISPAG TRIBUTOS

Dados da conta debitada:
Nome: INST TECNOLOGIA D E SOC ITEDES
Agência: 4113 Conta: 02573 - 0

Dados do pagamento:
Código de barras: 866900000013 370678640480 920191019024 019200003705
Controle: 92840025730183445489
Valor do documento: R$ 137,06
Informações fornecidas pelo pagador: PAS ANALISE APOLONI

Operação efetuada em 11/10/2019 às 16:28:04 via Sispag, CTRL 352716610000072.

Autenticação:
2FA851AFF4AF65F6E0E14C2A1873D37F6BD1AF8F

Universidade Estadual de Londrina
Arrecadação Bancária

UEL FOLHA Nº 44

Nome da Unidade Favorecida
UNIVERSIDADE ESTADUAL DE LONDRINA - CNPJ : 78.640.489/0001-53 Campus Universitário Rodovia Celso Garcia Cid(PR445) KM 380 Caixa Postal 10.011 - CEP 86057-970 - Londrina/PR.
PROAF - DIVISAO DE TESOURARIA

Vencimento 15/02/2020
Data Emissão 05/02/2020
Ano / Nº Arrecadação 2020 / 20000054
Quantidade 47,14 **Valor da Taxa** 1,00
Valor do Documento 47,14

Nome do Recolhedor
ITEDES
CPF/CNPJ: 00.413.717/0001-65

Resumo dos Serviços
ITEDES - TAXA DE ADMINISTRAÇÃO DE SERVIÇOS PRESTADOS - PROGRAMA DE ATENDIMENTO À COMUNIDADE.
CNPJ - 00.413.717/0001-65 (T:1738)
TAXA DE ADM UEL REF. AO ANO DE 2019 DO PROGRAMA DE ATENDIMENTO À COMUNIDADE: APOLONI.

Instruções
ONDE PAGAR:
- LOTÉRICAS, AGÊNCIAS DA CAIXA OU CORRESPONDENTES CAIXA AQUI;
- INTERNET BANKING NA OPÇÃO: OUTROS PAGAMENTOS COM CÓDIGO DE BARRAS;
- CAIXAS ELETRÔNICOS DA CAIXA NA OPÇÃO: TRIBUTOS ESTADUAIS - DOCUMENTOS COM CÓDIGO DE BARRAS.

NÃO RECEBER APÓS O VENCIMENTO.

1ª Via - Cliente

AUTENTICAÇÃO MECÂNICA

Itaú 30 horas

Banco Itaú - Comprovante de Pagamento
Tributos Estaduais com código de barras

Identificação no extrato: SISPAG TRIBUTOS

Dados da conta debitada:
Nome: **INST TECNOLOGIA D E SOC ITEDES**
Agência: **4113** Conta: **02573 - 0**

Dados do pagamento:
Código de barras: **866700000007 471478640488 920200215027 020200000543**
Controle: **00370025730148121454**
Valor do documento: **R$ 47,14**
Informações fornecidas pelo pagador: **PAS APOLONI TAXA UEL**

Operação efetuada em 06/02/2020 às 16:09:50 via Sispag, CTRL 159584188000097.

Autenticação:
3D125715D750C54A374AF37C51D3D882E702C3DF

Para leitura do código de barras contar na linha pontilhada acim

Universidade Estadual de Londrina
Arrecadação Bancária

Nome da Unidade Favorecida
UNIVERSIDADE ESTADUAL DE LONDRINA - CNPJ : 78.640.489/0001-53 Campus Universitário Rodovia Celso Garcia Cid(PR445) KM 380 Caixa Postal 10.011 - CEP 86057-970 - Londrina/PR.
PROAF - DIVISAO DE TESOURARIA

Vencimento 18/10/2020

Data Emissão 08/10/2020

Ano / Nº Arrecadação 2020 / 20000266

Nome do Recolhedor
ITEDES
CPF/CNPJ: 00.413.717/0001-65

Quantidade 779,39 **Valor da Taxa** 1,00

Valor do Documento 779,39

Resumo dos Serviços

ITEDES - RETENÇÃO DA TAXA DE ADMINISTRAÇÃO DE SERVIÇOS PRESTADOS - PROGRAMA DE ATENDIMENTO À COMUNIDADE.
CNPJ - 00.413.717/0001-65 (T:1738)
- TAXA DE ADM UEL REF. AO ANO DE 2020 DO PROGRAMA DE ATENDIMENTO À COMUNIDADE: APOLONI.

UEL FOLHA Nº 45

Instruções

ONDE PAGAR:
- LOTÉRICAS, AGÊNCIAS DA CAIXA OU CORRESPONDENTES CAIXA AQUI;
- INTERNET BANKING DA CAIXA NA OPÇÃO: OUTROS PAGAMENTOS COM CÓDIGO DE BARRAS;
- CAIXAS ELETRÔNICOS DA CAIXA NA OPÇÃO: TRIBUTOS ESTADUAIS - DOCUMENTOS

NÃO RECEBER APÓS O VENCIMENTO.

1ª Via - Cliente

Itaú 30 horas

Banco Itaú - Comprovante de Pagamento
Tributos Estaduais com código de barras

Identificação no extrato: SISPAG TRIBUTOS

Dados da conta debitada:

Nome: **INST TECNOLOGIA D E SOC ITEDES**
Agência: **4113** Conta: **02573 - 0**

Dados do pagamento:

Código de barras: **866900000070 793978640480 920201018024 020200002663**
Controle: **02830025730133576270**
Valor do documento: **R$ 779,39**
Informações fornecidas pelo pagador: **UEL PAPOLONI**

Operação efetuada em 09/10/2020 às 10:53:45 via Sispag, CTRL 379460662000255.

Autenticação:
9C16A60EB1CF9D2C2016234DF5C74CC7E6EA282C

Universidade Estadual de Londrina
Arrecadação Bancária

46

Nome da Unidade Favorecida UNIVERSIDADE ESTADUAL DE LONDRINA - CNPJ : 78.640.489/0001-53 Campus Universitário Rodovia Celso Garcia Cid(PR445) KM 380 Caixa Postal 10.011 - CEP 86057-970 - Londrina/PR. PROAF - DIVISAO DE TESOURARIA	**Vencimento** 11/09/2021 **Data Emissão** 01/09/2021
Nome do Recolhedor ITEDES CPF/CNPJ: 00.413.717/0001-65	**Ano / Nº Arrecadação** 2021 / 20000144 **Quantidade** 849,6 — **Valor da Taxa** 1,00 **Valor do Documento** 849,60
Resumo dos Serviços ITEDES - RETENÇÃO DA TAXA DE ADMINISTRAÇÃO DE SERVIÇOS PRESTADOS - PROGRAMA DE ATENDIMENTO À COMUNIDADE. CNPJ - 00.413.717/0001-65 (T:1738) TAXA DE ADM UEL REF. AO PROGRAMA DE ATENDIMENTO À COMUNIDADE: SERVIÇOS ESPECIALIZADOS EM FÍSICA NUCLEAR E MOLECULAR APLICADA - PERÍODO DE 10/07/2021 A 09/07/2021.	
Instruções ONDE PAGAR: - LOTÉRICAS, AGÊNCIAS DA CAIXA OU CORRESPONDENTES CAIXA AQUI; - INTERNET BANKING DA CAIXA NA OPÇÃO: OUTROS PAGAMENTOS COM CÓDIGO DE BARRAS; - CAIXAS ELETRÔNICOS DA CAIXA NA OPÇÃO: TRIBUTOS ESTADUAIS - DOCUMENTOS NÃO RECEBER APÓS O VENCIMENTO.	1ª Via - Cliente

AUTENTICAÇÃO MECÂNICA

Itaú 30 horas

Banco Itaú - Comprovante de Pagamento
Tributos Estaduais com código de barras

Identificação no extrato: SISPAG TRIBUTOS

Dados da conta debitada:

Nome: **INST TECNOLOGIA D E SOC ITEDES**
Agência: **4113** Conta: **02573 - 0**

Dados do pagamento:

Código de barras: **866300000084 496078640489 920210911029 021200001440**

Controle: **12440025730116491004**

Valor do documento: **R$ 849,60**

Informações fornecidas pelo pagador: **PRCTS PFISICA 621 UEL**

Operação efetuada em 01/09/2021 às 14:16:24 via Sispag, CTRL 980488766000013.

Autenticação:
8E2EA2D268DDDA27E6EC737B7D00C0718CDC1BEC

UNIVERSIDADE ESTADUAL DE LONDRINA - CNPJ : 78.640.489/0001-53 Campus Universitário Rodovia Celso Garcia Cid(PR445) KM 380 Caixa Postal 10.011 - CEP 86057-970 - Londrina/PR. PROAF - DIVISAO DE TESOURARIA

Vencimento: **20/04/2017**

Data Emissão: 10/04/2017

Nome do Recolhedor

ITEDES

Ano / Nº Arrecadação: 2017 / 20000104

Quantidade	Valor da Taxa
385,53	1,00

Valor do Documento: 385,53

Resumo dos Serviços

ITEDES - FAEPE - RETENÇÃO SOBRE PROGRAMAS DE ATENDIMENTO A COMUNIDADE . CNPJ - 00.413.717/0001-65 (T:1838)
RETENÇÃO DO FAEPE REF. AO ANO 2016/2017 ATÉ MARÇO DO PROGRAMA DE ATENDIMENTO À COMUNIDADE: APOLONI.

Instruções

ONDE PAGAR:
- LOTÉRICAS, AGÊNCIAS DA CAIXA OU CORRESPONDENTES CAIXA AQUI;
- INTERNET BANKING NA OPÇÃO: OUTROS PAGAMENTOS COM CÓDIGO DE BARRAS;
- CAIXAS ELETRÔNICOS DA CAIXA NA OPÇÃO: TRIBUTOS ESTADUAIS - DOCUMENTOS COM CÓDIGO DE BARRAS.

NÃO RECEBER APÓS O VENCIMENTO.

1ª Via - Cliente

AUTENTICAÇÃO MECÂNICA

Universidade Estadual de Londrina

Itaú 30 horas

Banco Itaú - Comprovante de Pagamento
Tributos Estaduais com código de barras

Identificação no extrato: SISPAG TRIBUTOS

Dados da conta debitada:

Nome: **INST TECNOLOGIA D E SOC ITEDES**
Agência: **4113** Conta: **02573 - 0**

Dados do pagamento:

Código de barras: **866400000034 855378640483 920170420029 017200001042**

Controle: **71080025730103635474**

Valor do documento: **R$ 385,53**

Informações fornecidas pelo pagador: **FAEPE PAS APOLONI**

Operação efetuada em 18/04/2017 às 11:43:33 via Sispag, CTRL 399177571000053.

Autenticação:
45B4743335E169C18E9D44B5752A571A5CDDDB25

Universidade Estadual de Londrina
Arrecadação Bancária

Nome da Unidade Favorecida UNIVERSIDADE ESTADUAL DE LONDRINA - CNPJ : 78.640.489/0001-53 Campus Universitário Rodovia Celso Garcia Cid(PR445) KM 380 Caixa Postal 10.011 - CEP 86057-970 - Londrina/PR. PROAF - DIVISAO DE TESOURARIA	**Vencimento** 14/10/2017 **Data Emissão** 04/10/2017
Nome do Recolhedor ITEDES	**Ano / Nº Arrecadação** 2017 / 20000429 **Quantidade** 50,95 — **Valor da Taxa** 1,00 **Valor do Documento** 50,95
Resumo dos Serviços ITEDES - FAEPE - RETENÇÃO SOBRE PROGRAMAS DE ATENDIMENTO A COMUNIDADE . CNPJ - 00.413.717/0001-65 (T:1838) RETENÇÃO DO FAEPE REF. AO PROGRAMA DE ATENDIMENTO À COMUNIDADE: APOLONI.	
Instruções ONDE PAGAR: - LOTÉRICAS, AGÊNCIAS DA CAIXA OU CORRESPONDENTES CAIXA AQUI; - INTERNET BANKING NA OPÇÃO: OUTROS PAGAMENTOS COM CÓDIGO DE BARRAS; - CAIXAS ELETRÔNICOS DA CAIXA NA OPÇÃO: TRIBUTOS ESTADUAIS - DOCUMENTOS COM CÓDIGO DE BARRAS. NÃO RECEBER APÓS O VENCIMENTO.	1ª Via - Cliente

AUTENTICAÇÃO MECÂNICA

UEL FOLHA Nº 48

Itaú 30 horas

6221

Banco Itaú - Comprovante de Pagamento
Tributos Estaduais com código de barras

7864 - UEL

Identificação no extrato: SISPAG TRIBUTOS

Dados da conta debitada:

Nome: **INST TECNOLOGIA D E SOC ITEDES**
Agência: **4113** Conta: **02573 - 0**

Dados do pagamento:

Código de barras: **866900000005 509578640484 920171014029 017200004293**

Controle: **72830025730104952809**

Valor do documento: **R$ 50,95**

Informações fornecidas pelo pagador: **PAS APOLONI TAXA FAEPE**

Operação efetuada em 10/10/2017 às 11:48:12 via Sispag, CTRL 999444761000069.

Autenticação:
974DD7D97796FDA31FA48D00E268C4D3E1292A9A

Universidade Estadual de Londrina
Arrecadação Bancária

UEL FOLHA Nº 49

Nome da Unidade Favorecida UNIVERSIDADE ESTADUAL DE LONDRINA - CNPJ : 78.640.489/0001-53 Campus Universitário Rodovia Celso Garcia Cid(PR445) KM 380 Caixa Postal 10.011 - CEP 86057-970 - Londrina/PR. PROAF - DIVISAO DE TESOURARIA	**Vencimento** 21/04/2018 **Data Emissão** 11/04/2018
Nome do Recolhedor ITEDES CPF/CNPJ: 00.413.717/0001-65	**Ano / Nº Arrecadação** 2018 / 20000104 **Quantidade** 393,18 — **Valor da Taxa** 1,00 **Valor do Documento** 393,18
Resumo dos Serviços ITEDES - FAEPE - RETENÇÃO SOBRE PROGRAMAS DE ATENDIMENTO A COMUNIDADE . CNPJ - 00.413.717/0001-65 (T:1838) RETENÇÃO DO FAEPE REF. AO PROGRAMA DE ATENDIMENTO À COMUNIDADE: APOLONI.	
Instruções ONDE PAGAR: - LOTÉRICAS, AGÊNCIAS DA CAIXA OU CORRESPONDENTES CAIXA AQUI; - INTERNET BANKING NA OPÇÃO: OUTROS PAGAMENTOS COM CÓDIGO DE BARRAS; - CAIXAS ELETRÔNICOS DA CAIXA NA OPÇÃO: TRIBUTOS ESTADUAIS - DOCUMENTOS COM CÓDIGO DE BARRAS. NÃO RECEBER APÓS O VENCIMENTO.	1ª Via - Cliente

AUTENTICAÇÃO MECÂNICA

Itaú 30 horas

621

Banco Itaú - Comprovante de Pagamento
Tributos Estaduais com código de barras

7864 - UEL

Identificação no extrato: SISPAG TRIBUTOS

Dados da conta debitada:

Nome: **INST TECNOLOGIA D E SOC ITEDES**
Agência: **4113** Conta: **02573 - 0**

Dados do pagamento:

Código de barras: **866400000034 931878640487 920180421025 018200001040**
Controle: **81090025730164890626**
Valor do documento: **R$ 393,18**
Informações fornecidas pelo pagador: **APOLONI FAEPE**

Operação efetuada em 19/04/2018 às 12:00:08 via Sispag, CTRL 399416808000225.

Autenticação:
9E8BA6EEB18F48C62C0CE8831596E246A5DE8A93

Universidade Estadual de L drina
Arrecadação Bancária

50
8

Nome da Unidade Favorecida UNIVERSIDADE ESTADUAL DE LONDRINA - CNPJ : 78.640.489/0001-53 Campus Universitário Rodovia Celso Garcia Cid(PR445) KM 380 Caixa Postal 10.011 - CEP 86057-970 - Londrina/PR. PROAF - DIVISAO DE TESOURARIA	**Vencimento** 28/10/2018 **Data Emissão** 18/10/2018
Nome do Recolhedor ITEDES CPF/CNPJ: 00.413.717/0001-65	**Ano / Nº Arrecadação** 2018 / 20000342 **Quantidade** 293,28 — **Valor da Taxa** 1,00 **Valor do Documento** 293,28
Resumo dos Serviços ITEDES - FAEPE - RETENÇÃO SOBRE PROGRAMAS DE ATENDIMENTO A COMUNIDADE . CNPJ - 00.413.717/0001-65 (T:1838) RETENÇÃO DO FAEPE REF. AO ANO 2018 DO PROGRAMA DE ATENDIMENTO À COMUNIDADE: APOLONNI.	
Instruções ONDE PAGAR: - LOTÉRICAS, AGÊNCIAS DA CAIXA OU CORRESPONDENTES CAIXA AQUI; - INTERNET BANKING NA OPÇÃO: OUTROS PAGAMENTOS COM CÓDIGO DE BARRAS; - CAIXAS ELETRÔNICOS DA CAIXA NA OPÇÃO: TRIBUTOS ESTADUAIS - DOCUMENTOS COM CÓDIGO DE BARRAS. **NÃO RECEBER APÓS O VENCIMENTO.**	1ª Via - Cliente

AUTENTICAÇÃO MECÂNICA

Itaú 30 horas

621

Banco Itaú - Comprovante de Pagamento
Tributos Estaduais com código de barras

Identificação no extrato: SISPAG TRIBUTOS

Dados da conta debitada:

Nome: **INST TECNOLOGIA D E SOC ITEDES**
Agência: **4113** Conta: **02573 - 0**

Dados do pagamento:

Código de barras: **866400000026 932878640485 920181028027 018200003426**

Controle: **82950025730184443459**

Valor do documento: **R$ 293,28**

Informações fornecidas pelo pagador: **TAXA FAEPE PAS APOLONI**

Operação efetuada em 22/10/2018 às 12:00:16 via Sispag, CTRL 199968277000062.

Autenticação:
9F0A69EBF6615027A8058CEBC07B296BD4B82190

Universidade Estadual de Londrina
Arrecadação Bancária

Nome da Unidade Favorecida UNIVERSIDADE ESTADUAL DE LONDRINA - CNPJ : 78.640.489/0001-53 Campus Universitário Rodovia Celso Garcia Cid(PR445) KM 380 Caixa Postal 10.011 - CEP 86057-970 - Londrina/PR. PROAF - DIVISAO DE TESOURARIA	**Vencimento** 09/02/2019 **Data Emissão** 30/01/2019
Nome do Recolhedor ITEDES CPF/CNPJ: 00.413.717/0001-65	**Ano / Nº Arrecadação** 2019 / 20000045 **Quantidade** 12,3 — **Valor da Taxa** 1,00 **Valor do Documento** 12,30
Resumo dos Serviços ITEDES - FAEPE - RETENÇÃO SOBRE PROGRAMAS DE ATENDIMENTO A COMUNIDADE . CNPJ - 00.413.717/0001-65 (T:1838) RETENÇÃO DO FAEPE REF. AO ANO 2018 DO PROGRAMA DE ATENDIMENTO À COMUNIDAI APOLONNI.	
Instruções ONDE PAGAR: - LOTÉRICAS, AGÊNCIAS DA CAIXA OU CORRESPONDENTES CAIXA AQUI; - INTERNET BANKING NA OPÇÃO: OUTROS PAGAMENTOS COM CÓDIGO DE BARRAS; - CAIXAS ELETRÔNICOS DA CAIXA NA OPÇÃO: TRIBUTOS ESTADUAIS - DOCUMENTOS COM CÓDIGO DE BARRAS. **NÃO RECEBER APÓS O VENCIMENTO.**	1ª Via - Cliente

AUTENTICAÇÃO MECÂNICA

Itaú 30 horas

Banco Itaú - Comprovante de Pagamento
Tributos Estaduais com código de barras

Identificação no extrato: SISPAG TRIBUTOS

Dados da conta debitada:

Nome: **INST TECNOLOGIA D E SOC ITEDES**
Agência: **4113** Conta: **02573 - 0**

Dados do pagamento:

Código de barras: **866900000005 123078640489 920190209022 019200000453**

Controle: **90360025730168583238**

Valor do documento: **R$ 12,30**

Informações fornecidas pelo pagador: **PAS APOLONI TAXA FAEPE**

Operação efetuada em 05/02/2019 às 11:47:12 via Sispag, CTRL 399035631000101.

Autenticação:
C85F247D70FB198EB32543C5359129DD4181DACF

6021

Universidade Estadual de Londrina
Arrecadação Bancária

Nome da Unidade Favorecida UNIVERSIDADE ESTADUAL DE LONDRINA - CNPJ : 78.640.489/0001-53 Campus Universitário Rodovia Celso Garcia Cid(PR445) KM 380 Caixa Postal 10.011 - CEP 86057-970 - Londrina/PR. PROAF - DIVISAO DE TESOURARIA	**Vencimento** 10/08/2019 **Data Emissão** 31/07/2019
Nome do Recolhedor ITEDES CPF/CNPJ: 00.413.717/0001-65	**Ano / Nº Arrecadação** 2019 / 20000259 **Quantidade** 82,79 — **Valor da Taxa** 1,00 **Valor do Documento** 82,79
Resumo dos Serviços ITEDES - FAEPE - RETENÇÃO SOBRE PROGRAMAS DE ATENDIMENTO A COMUNIDADE . CNPJ - 00.413.717/0001-65 (T:1838) RETENÇÃO DO FAEPE REF. AO ANO DE 2019 DO PROGRAMA DE ATENDIMENTO À COMUNIDADE: APOLONI.	
Instruções ONDE PAGAR: - LOTÉRICAS, AGÊNCIAS DA CAIXA OU CORRESPONDENTES CAIXA AQUI; - INTERNET BANKING NA OPÇÃO: OUTROS PAGAMENTOS COM CÓDIGO DE BARRAS; - CAIXAS ELETRÔNICOS DA CAIXA NA OPÇÃO: TRIBUTOS ESTADUAIS - DOCUMENTOS COM CÓDIGO DE BARRAS. **NÃO RECEBER APÓS O VENCIMENTO.**	1ª Via - Cliente

AUTENTICAÇÃO MECÂNICA

Itaú 30 horas

Banco Itaú - Comprovante de Pagamento
Tributos Estaduais com código de barras

Identificação no extrato: SISPAG TRIBUTOS

Dados da conta debitada:

Nome: **INST TECNOLOGIA D E SOC ITEDES**
Agência: **4113** Conta: **02573 - 0**

Dados do pagamento:

Código de barras: **866400000000 827978640486 920190810027 019200002590**
Controle: **92130025730169922705**
Valor do documento: **R$ 82,79**
Informações fornecidas pelo pagador: **TAXA FAEPE PAS APOLONI**

Operação efetuada em 01/08/2019 às 11:49:53 via Sispag, CTRL 599515188000081.

Autenticação:
C3BCF7872921C049E18877A530B9511860313439

Universidade Estadual de Londrina
Arrecadação Bancária

Nome da Unidade Favorecida
UNIVERSIDADE ESTADUAL DE LONDRINA - CNPJ : 78.640.489/0001-53 Campus Universitário Rodovia Celso Garcia Cid(PR445) KM 380 Caixa Postal 10.011 - CEP 86057-970 -.Londrina/PR.
PROAF - DIVISAO DE TESOURARIA

Nome do Recolhedor
ITEDES
CPF/CNPJ: 00.413.717/0001-65

Vencimento: 19/10/2019
Data Emissão: 09/10/2019
Ano / Nº Arrecadação: 2019 / 20000371
Quantidade: 54,82
Valor da Taxa: 1,00
Valor do Documento: 54,82

UEL FOLHA Nº 53

Resumo dos Serviços
ITEDES - FAEPE - RETENÇÃO SOBRE PROGRAMAS DE ATENDIMENTO A COMUNIDADE .
CNPJ - 00.413.717/0001-65 (T:1838)
RETENÇÃO DO FAEPE REF. AO ANO DE 2019 DO PROGRAMA DE ATENDIMENTO À COMUNIDADE: APOLONI.

Instruções
ONDE PAGAR:
- LOTÉRICAS, AGÊNCIAS DA CAIXA OU CORRESPONDENTES CAIXA AQUI;
- INTERNET BANKING NA OPÇÃO: OUTROS PAGAMENTOS COM CÓDIGO DE BARRAS;
- CAIXAS ELETRÔNICOS DA CAIXA NA OPÇÃO: TRIBUTOS ESTADUAIS - DOCUMENTOS COM CÓDIGO DE BARRAS.

NÃO RECEBER APÓS O VENCIMENTO.

1ª Via - Cliente

AUTENTICAÇÃO MECÂNICA

Itaú 30 horas

Banco Itaú - Comprovante de Pagamento
Tributos Estaduais com código de barras

621

Identificação no extrato: SISPAG TRIBUTOS

Dados da conta debitada:
Nome: INST TECNOLOGIA D E SOC ITEDES
Agência. 4113 Conta: 02573 - 0

Dados do pagamento:
Código de barras: 866300000001 548278640485 920191019024 019200003713
Controle: 92840025730183445640
Valor do documento: R$ 54,82
Informações fornecidas pelo pagador: PAS ANALISE APOLONI

Operação efetuada em 11/10/2019 às 16:28:04 via Sispag, CTRL 352716610000080.

Autenticação:
469E35BFD7EBD24758E23D2434BAB9A21D8A7C00

Universidade Estadual de Londrina
Arrecadação Bancária

Nome da Unidade Favorecida
UNIVERSIDADE ESTADUAL DE LONDRINA - CNPJ : 78.640.489/0001-53 Campus Universitário
Rodovia Celso Garcia Cid(PR445) KM 380 Caixa Postal 10.011 - CEP 86057-970 - Londrina/PR.
PROAF - DIVISAO DE TESOURARIA

Vencimento 15/02/2020
Data Emissão 05/02/2020
Ano / Nº Arrecadação 2020 / 20000055
Quantidade 18,86 **Valor da Taxa** 1,00
Valor do Documento 18,86

Nome do Recolhedor
ITEDES
CPF/CNPJ: 00.413.717/0001-65

54
8

Resumo dos Serviços

ITEDES - FAEPE - RETENÇÃO SOBRE PROGRAMAS DE ATENDIMENTO A COMUNIDADE .
CNPJ - 00.413.717/0001-65 (T:1838)
RETENÇÃO DO FAEPE REF. AO ANO DE 2019 DO PROGRAMA DE ATENDIMENTO À COMUNIDADE: APOLONI.

Instruções

ONDE PAGAR:
- LOTÉRICAS, AGÊNCIAS DA CAIXA OU CORRESPONDENTES CAIXA AQUI;
- INTERNET BANKING NA OPÇÃO: OUTROS PAGAMENTOS COM CÓDIGO DE BARRAS;
- CAIXAS ELETRÔNICOS DA CAIXA NA OPÇÃO: TRIBUTOS ESTADUAIS - DOCUMENTOS COM CÓDIGO DE BARRAS.

NÃO RECEBER APÓS O VENCIMENTO.

1ª Via - Cliente

AUTENTICAÇÃO MECÂNICA

taú 30 horas

Banco Itaú - Comprovante de Pagamento
Tributos Estaduais com código de barras

Identificação no extrato: SISPAG TRIBUTOS

ados da conta debitada:
Nome: **INST TECNOLOGIA D E SOC ITEDES**
Agência: **4113** Conta: **02573 - 0**

ad. do pagamento:
Código de barras: **866200000002 188678640486 920200215027 020200000550**
Controle: **00370025730148121535**
Valor do documento: **R$ 18,86**
Informações fornecidas pelo pagador: **PAS APOLONI TAXA FAEPE**

621

)peração efetuada em 06/02/2020 às 16:09:50 via Sispag, CTRL 159584188000105.

utenticação:
46A7069A3ECBA5FE8989858722E15676F1BDFE2

Universidade Estadual de Londrina
Arrecadação Bancária

Nome da Unidade Favorecida
UNIVERSIDADE ESTADUAL DE LONDRINA - CNPJ : 78.640.489/0001-53 Campus Universitário
Rodovia Celso Garcia Cid(PR445) KM 380 Caixa Postal 10.011 - CEP 86057-970 - Londrina/PR.
PROAF - DIVISAO DE TESOURARIA

Vencimento 18/10/2020

Data Emissão 08/10/2020

Ano / Nº Arrecadação 2020 / 20000267

Quantidade 311,75 **Valor da Taxa** 1,00

Valor do Documento 311,75

UEL FOLHA Nº 55 PROTOCOLO

Nome do Recolhedor

ITEDES
CPF/CNPJ: 00.413.717/0001-65

Resumo dos Serviços

ITEDES - RETENÇÃO DA TAXA FAEPE SOBRE OS PROGRAMAS DE ATENDIMENTO A COMUNIDADE .
CNPJ - 00.413.717/0001-65 (T:1838)
RETENÇÃO DO FAEPE REF. AO ANO DE 2020 DO PROGRAMA DE ATENDIMENTO À COMUNIDADE: APOLONI.

Instruções

ONDE PAGAR:
- LOTÉRICAS, AGÊNCIAS DA CAIXA OU CORRESPONDENTES CAIXA AQUI;
- INTERNET BANKING DA CAIXA NA OPÇÃO: OUTROS PAGAMENTOS COM CÓDIGO DE BARRAS;
- CAIXAS ELETRÔNICOS DA CAIXA NA OPÇÃO: TRIBUTOS ESTADUAIS - DOCUMENTOS

NÃO RECEBER APÓS O VENCIMENTO.

Itaú 30 horas

Banco Itaú - Comprovante de Pagamento
Tributos Estaduais com código de barras

Identificação no extrato: SISPAG TRIBUTOS

Dados da conta debitada:
Nome: **INST TECNOLOGIA D E SOC ITEDES**
Agência: **4113** Conta: **02573 - 0**

Dados do pagamento:
Código de barras: **866700000031 117578640486 920201018024 020200002671**
Controle: **02830025730133576190**
Valor do documento: **R$ 311,75**
Informações fornecidas pelo pagador: **FAEP PAPOLONI**

Operação efetuada em 09/10/2020 às 10:53:45 via Sispag, CTRL 379460662000263.

Autenticação:
DC87368AA670411E245643C57426B5E08DA68B50

Universidade Estadual de Londrina
Arrecadação Bancária

UEL FOLHA Nº 56

Nome da Unidade Favorecida UNIVERSIDADE ESTADUAL DE LONDRINA - CNPJ : 78.640.489/0001-53 Campus Universitário Rodovia Celso Garcia Cid(PR445) KM 380 Caixa Postal 10.011 - CEP 86057-970 - Londrina/PR. PROAF - DIVISAO DE TESOURARIA	**Vencimento** 11/09/2021 **Data Emissão** 01/09/2021
Nome do Recolhedor ITEDES CPF/CNPJ: 00.413.717/0001-65	**Ano / Nº Arrecadação** 2021 / 20000145 **Quantidade** 339,84 — **Valor da Taxa** 1,00 **Valor do Documento** 339,84
Resumo dos Serviços ITEDES - RETENÇÃO DA TAXA FAEPE SOBRE OS PROGRAMAS DE ATENDIMENTO A COMUNIDADE . CNPJ - 00.413.717/0001-65 (T:1838) RETENÇÃO DO FAEPE REF. AO PROGRAMA DE ATENDIMENTO À COMUNIDADE: SERVIÇOS ESPECIALIZADOS EM FÍSICA NUCLEAR E MOLECULAR APLICADA - PERÍODO DE 10/07/2021 A 09/07/2021.	
Instruções ONDE PAGAR: - LOTÉRICAS, AGÊNCIAS DA CAIXA OU CORRESPONDENTES CAIXA AQUI; - INTERNET BANKING DA CAIXA NA OPÇÃO: OUTROS PAGAMENTOS COM CÓDIGO DE BARRAS; - CAIXAS ELETRÔNICOS DA CAIXA NA OPÇÃO: TRIBUTOS ESTADUAIS - DOCUMENTOS NÃO RECEBER APÓS O VENCIMENTO.	1ª Via - Cliente

Itaú 30 horas

Banco Itaú - Comprovante de Pagamento
Tributos Estaduais com código de barras

Identificação no extrato: SISPAG TRIBUTOS

Dados da conta debitada:

Nome: **INST TECNOLOGIA D E SOC ITEDES**
Agência: **4113** Conta: **02573 - 0**

Dados do pagamento:

Código de barras: **866900000039 398478640483 920210911029 021200001457**

Controle: **12440025730116491195**

Valor do documento: **R$ 339,84**

Informações fornecidas pelo pagador: **FAEP PRCTS PFISICA 621**

Operação efetuada em 01/09/2021 às 14:16:24 via Sispag, CTRL 980488766000021.

Autenticação:
798223B90971CFEBB13B571159374411933A0A27

TERMO DE DOAÇÃO Nº. 050/2015-ITEDES

TERMO DE DOAÇÃO QUE ENTRE SI CELEBRAM INSTITUTO DE TECNOLOGIA E DESENVOLVIMENTO ECONÔMICO E SOCIAL E A UNIVERSIDADE ESTADUAL DE LONDRINA

O **INSTITUTO DE TECNOLOGIA E DESENVOLVIMENTO ECONÔMICO E SOCIAL – ITEDES**, pessoa jurídica de direito privado, inscrito no C.N.P.J. sob nº. 00.413.717/0001-65, com sede na Avenida Presidente Castelo Branco, nº 655, Jardim Presidente, CEP 86061-335, na cidade de Londrina – Paraná, neste ato denominado **DOADOR** e representado por seu Diretor-Presidente **Prof. Dr. Odilon Vidotto**, neste ato denominado DOADOR (A), e a **UNIVERSIDADE ESTADUAL DE LONDRINA**, pessoa jurídica de direito público interno, constituída sob a forma de Autarquia, nos termos da Lei Estadual nº. 9.663, de 16 de julho de 1991, inscrita no CNPJ/MF sob o nº. 78.640.489/0001-53, com sede nesta cidade de Londrina, Estado do Paraná, na Rodovia Celso Garcia Cid (PR 445), Km 380, neste ato representado pelo Pró-Reitor de Administração e Finanças, **Prof. Dr. Luis Fernando Pinto Dias**, nos termos da Portaria 3057/2014, doravante denominada **DONATÁRIA**, têm entre si justo e acertado o presente contrato de doação, que se regerá pelas cláusulas seguintes e subsidiariamente pelo disposto nos artigos 538 e seguintes, do Código Civil e Lei nº. 8.666/93:

CLÁUSULA PRIMEIRA:

O presente instrumento tem por objeto a doação do bem abaixo relacionado:

a) **01 Balcão,** avaliado em R$ 2.300,00, conforme demonstra Nota Fiscal nº 11 emitida por Movelaria Casa Bela Ltda - ME, em 23/11/2015, Anexo I;

Parágrafo único. Os referidos bens encontram-se na posse do DOADOR, livre de qualquer ônus ou defeito que possam inquiná-lo de inutilidade ou viciar este negócio jurídico.

CLÁUSULA SEGUNDA:

O DOADOR, por sua livre e espontânea vontade, sem influência de quaisquer fatores exógenos ou endógenos sobre sua manifestação volitiva, [illegible] DONATÁRIA, sem nenhum encargo, o bem descrito na cláusula anterior, transferin[illegible] posse, uso, gozo e fruição, bem como todos os direitos e d[illegible]

Parágrafo único. A DONATÁRIA aceita a doação express[illegible]

CLÁUSULA TERCEIRA

O presente termo de doação é firmado em caráter irrevo[illegible] contratantes, seus herdeiros e sucessores.

Universidade Estadual de Londrina
Divisao de Comunicacao e Arquivo

Processo: 23767.2015 . 37

Data Abertura: 11/12/2015 11:07:28

Interessado:
ITEDES - ITEDES

Titulo:
TERMO DE DOACAO N/050/2015-ITEDES

Para informacoes, guarde este comprovante.

58

CLÁUSULA QUARTA:

O **DOADOR** arbitra como único ônus da presente doação, que o bem, objeto do presente instrumento, permanecerá alocado na sala TXRF do ***Departamento de Física do Centro de Ciências Exatas - CCE***, estando o mesmo, no momento, sobre a responsabilidade do ***Prof. Dr. Carlos Roberto Appoloni.***

CLÁUSULA QUINTA:

A publicação resumida deste instrumento será efetuada por extrato no Diário Oficial do Estado, nos termos do disposto no artigo 61, parágrafo único, da Lei nº 8.666/93.

CLÁUSULA SEXTA:

É ciente entre as partes que a presente doação está sendo realizada em função dos recursos obtidos através do **Programa de Atendimento à Sociedade: Serviços Especializados em Física Nuclear Aplicada** (com vigência de 09/07/2012 a 09/07/2016), promovido pelo **Departamento de Física do Centro de Ciências Exatas - CCE,** que celebram entre si a **UNIVERSIDADE ESTADUAL DE LONDRINA** e o **INSTITUTO DE TECNOLOGIA E DESENVOLVIMENTO ECONOMICO E SOCIAL**.

CLÁUSULA SÉTIMA:

Fica eleito o foro da comarca da cidade de Londrina - PR para dirimir quaisquer dúvidas ou conflitos, renunciando-se a qualquer outro por mais privilegiado que o seja.
E, por estarem assim justos e contratados, assinam o presente instrumento em 02 (duas) vias de igual teor e forma, na presença de 02 (duas) testemunhas abaixo assinadas e a tudo presentes.

Londrina, _____ de _____ de 2015.

INSTITUTO DE TECNOLOGIA E DESENVOLVIMENTO ECONOMICO E SOCIAL

Prof. Dr. Odilon Vidotto
Diretor-Presidente
DOADORA

UNIVERSIDADE ESTADUAL DE LONDRINA

Prof. Dr. Luis Fernando Pinto Dias
Pró-Reitor de Administração e Finanças
DONATÁRIA

Testemunhas:

1- _____ 2- _____

RECEBEMOS DE MOVELARIA CASA BELA LTDA - ME OS PRODUTOS/SERVIÇOS CONSTANTES DA NOTA FISCAL INDICADA AO LADO		NF-e Nº 000.000.011 SÉRIE: 1
DATA DE RECEBIMENTO	IDENTIFICAÇÃO E ASSINATURA DO RECEBEDOR	

UEL FOLHA Nº 59 PROTOCOLO

MOVELARIA CASA BELA LTDA - ME RUA BELO HORIZONTE, 1991 - - CENTRO, Cambe, PR - CEP: 86181020 - Fone/Fax: 4396550642	**DANFE** Documento Auxiliar da Nota Fiscal Eletrônica 0 - Entrada 1 - Saída **1** **Nº 000.000.011** **SÉRIE: 1** **Página 1 de 1**	CONTROLE DO FISCO CHAVE DE ACESSO 4115 1120 5851 2600 0182 5500 1000 0000 1116 5200 5804 Consulta de autenticidade no portal nacional da NF-e www.nfe.fazenda.gov.br/portal ou no site da Sefaz Autorizadora

NATUREZA DA OPERAÇÃO	PROTOCOLO DE AUTORIZAÇÃO DE USO
VENDA	141150180878840 - 23/11/2015 14:13

INSCRIÇÃO ESTADUAL	INSCRIÇÃO ESTADUAL DO SUBST. TRIB.	CNPJ
9066852307		20.585.126/0001-82

DESTINATÁRIO/REMETENTE

NOME/RAZÃO SOCIAL			CNPJ/CPF	DATA DA EMISSÃO
INSTITUTO DE TECNOLOGIA E DESENVOLVIMENTO ECONÔMICO E			00.413.717/0001-65	23/11/2015
ENDEREÇO	BAIRRO/DISTRITO		CEP	DATA DE ENTRADA/SAÍDA
AVENIDA PRESIDENTE CASTELO BRANCO, 655 -	JARDIM PRESIDENTE		86061-355	
MUNICÍPIO	FONE/FAX	UF	INSCRIÇÃO ESTADUAL	HORA DE ENTRADA/SAÍDA
Londrina	04333282400	PR		

FATURA

PAGAMENTO À VISTA

CÁLCULO DO IMPOSTO

BASE DE CÁLCULO DO ICMS	VALOR DO ICMS	BASE DE CÁLCULO DO ICMS ST	VALOR DO ICMS ST	VALOR TOTAL DOS PRODUTOS
0,00	0,00	0,00	0,00	2.300,00

VALOR DO FRETE	VALOR DO SEGURO	DESCONTO	OUTRAS DESPESAS ACESSÓRIAS	VALOR DO IPI	VALOR TOTAL DA NOTA
0,00	0,00	0,00	0,00	0,00	2.300,00

TRANSPORTADOR/VOLUMES TRANSPORTADOS

RAZÃO SOCIAL	FRETE POR CONTA	CÓDIGO ANTT	PLACA DO VEÍCULO	UF	CNPJ/CPF
	0 - Emitente				

ENDEREÇO	MUNICÍPIO	UF	INSCRIÇÃO ESTADUAL

QUANTIDADE	ESPÉCIE	MARCA	NUMERAÇÃO	PESO BRUTO	PESO LÍQUIDO

DADOS DO PRODUTO/SERVIÇO

CÓDIGO	DESCRIÇÃO DO PRODUTO/SERVIÇO	NCM/SH	CST	CFOP	UNID.	QTD.	VLR. UNIT.	VLR. TOTAL	BC ICMS	VLR. ICMS	VLR. IPI	ALÍQ. ICMS	ALÍQ. IPI
B1	BALCÕES	94033000	0102	5102	1	1,0000	2.300,0000	2.300,00					

CÁLCULO DO ISSQN

INSCRIÇÃO MUNICIPAL	VALOR TOTAL DOS SERVIÇOS	BASE DE CÁLCULO DO ISSQN	VALOR DO ISSQN

DADOS ADICIONAIS

INFORMAÇÕES COMPLEMENTARES	RESERVADO AO FISCO

ITEDES
INSTITUTO DE TECNOLOGIA
E DESENVOLVIMENTO ECONÔMICO
E SOCIAL

UEL
FOLHA Nº 60
PROTOCOLO/BALCÃO

TERMO DE DOAÇÃO Nº 043/2021-ITEDES

TERMO DE DOAÇÃO QUE ENTRE SI CELEBRAM INSTITUTO DE TECNOLOGIA E DESENVOLVIMENTO ECONÔMICO E SOCIAL E A UNIVERSIDADE ESTADUAL DE LONDRINA

O **INSTITUTO DE TECNOLOGIA E DESENVOLVIMENTO ECONÔMICO E SOCIAL – ITEDES**, pessoa jurídica de direito privado, inscrito no C.N.P.J. sob nº. 00.413.717/0001-65, com sede na Avenida Presidente Castelo Branco, nº 655, Jardim Presidente, CEP 86061-335, na cidade de Londrina – Paraná, neste ato denominado **DOADOR** e representado por seu Diretor-Presidente **Prof. Dr. Ulisses de Pádua Pereira**, neste ato denominado DOADOR (A), e a **UNIVERSIDADE ESTADUAL DE LONDRINA**, pessoa jurídica de direito público interno, constituída sob a forma de Autarquia, nos termos da Lei Estadual nº. 9.663, de 16 de julho de 1991, inscrita no CNPJ/MF sob o nº. 78.640.489/0001-53, com sede na Rodovia Celso Garcia Cid (PR 445), Km 380, na cidade de Londrina, Estado do Paraná, neste ato representado pelo Pró-Reitor de Administração e Finanças, **Prof. Dr. Azenil Staviski**, nos termos da Portaria 2354/2018, doravante denominada **DONATÁRIA**, têm entre si justo e acertado o presente contrato de doação, que se regerá pelas cláusulas seguintes e subsidiariamente pelo disposto nos artigos 538 e seguintes, do Código Civil e Lei nº. 8.666/93:

CLÁUSULA PRIMEIRA:

O presente instrumento tem por objeto a doação dos bens abaixo relacionados:

a) **01 Balcão 130x80**, avaliado em R$ 250,00, conforme demonstra Nota Fiscal nº 234, emitida por S. Sgarioni Pereira – Fabrica de Moveis, em 04/10/2017, Anexo I;

Parágrafo único. Os referidos bens encontram-se na posse do DOADOR, livre de qualquer ônus ou defeito que possam inquiná-lo de inutilidade ou viciar este negócio jurídico.

CLÁUSULA SEGUNDA:

O DOADOR, por sua livre e espontânea vontade, sem influência endógenos sobre sua manifestação volitiva, doa à DONATÁRIA, se na cláusula anterior, transferindo de imediato sua titularidade, po todos os direitos e deveres inerentes.

Parágrafo único. A DONATÁRIA aceita a doação expressa neste ins

CLÁUSULA TERCEIRA:

O presente termo de doação é firmado em caráter irrevog contratantes, seus herdeiros e sucessores.

Universidade Estadual de Londrina
Divisao de Comunicacao e Arquivo

Processo: 7507.2021 . 87

Data Abertura: 31/08/2021 - 08:10:08

Interessado:
ITEDES - ITEDES

Titulo:
TERMO DE DOACAO N 043/2021- ITEDES

Para informacoes, guarde este comprovante.

CLÁUSULA QUARTA:

O **DOADOR** arbitra como único ônus da presente doação, que o bem, objeto do presente instrumento, permanecerá alocado na ***sala física nuclear do Departamento de Física do Centro de Ciências Exatas - CCE***, estando o mesmo, no momento, sobre a responsabilidade do ***Prof. Dr. Avacir Casanova Andrello.***

CLÁUSULA QUINTA:

61

A publicação resumida deste instrumento será efetuada por extrato no Diário Oficial do Estado, nos termos do disposto no artigo 61, parágrafo único, da Lei nº 8.666/93.

CLÁUSULA SEXTA:

É ciente entre as partes que a presente doação está sendo realizada em função dos recursos obtidos através do **Programa de Atendimento à Sociedade: Serviços Especializados em Física Nuclear Atômica e Molecular Aplicada** (com vigência de 10/07/2016 a 09/07/2021), promovido pelo **Departamento de Física do Centro de Ciências Exatas - CCE,** que celebram entre si a **UNIVERSIDADE ESTADUAL DE LONDRINA** e o **INSTITUTO DE TECNOLOGIA E DESENVOLVIMENTO ECONOMICO E SOCIAL.**

CLÁUSULA SÉTIMA:

Fica eleito o foro da comarca da cidade de Londrina - PR para dirimir quaisquer dúvidas ou conflitos, renunciando-se a qualquer outro por mais privilegiado que o seja.

E, por estarem assim justos e contratados, assinam o presente instrumento em 02 (duas) vias de igual teor e forma, na presença de 02 (duas) testemunhas abaixo assinadas e a tudo presentes.

Londrina, _____ de _____ de 2021.

ULISSES DE PADUA PEREIRA:06689856666

Assinado de forma digital por ULISSES DE PADUA PEREIRA:06689856666
DN: c=BR, o=ICP-Brasil, ou=AC SOLUTI Multipla v5, ou=28925640000121, ou=Presencial, ou=Certificado PF A1, cn=ULISSES DE PADUA PEREIRA:06689856666
Dados: 2021.08.30 13:48:24 -03'00'

INSTITUTO DE TECNOLOGIA E DESENVOLVIMENTO ECONÔMICO E SOCIAL
Prof. Dr. Ulisses de Pádua Pereira
Diretor-Presidente
DOADOR

UNIVERSIDADE ESTADUAL DE LONDRINA
Prof. Dr. Azenil Staviski
Pró-Reitor de Administração e Finanças
DONATÁRIA

Testemunhas:

1- _____

2- _____

RECEBEMOS DE S SGARIONI PEREIRA - FABRICA DE MOVEIS OS PRODUTOS E/OU SERVIÇOS CONSTANTES DA NOTA FISCAL ELETRÔNICA INDICADA AO LADO. EMISSÃO: VALOR TOTAL: 250,00 DESTINATÁRIO: ITEDES INSTITUTO DE TECNOLOGIA E DESENVOLVIMENTO ECO E SOCIA - AV PRESIDENTE CASTELO BRANCO, 655, CENTRO, 86061-335-LONDRINA-PR

DATA DO RECEBIMENTO	IDENTIFICAÇÃO E ASSINATURA DO RECEBEDOR	NF-e Nº 000.000.234 SÉRIE 1

S SGARIONI PEREIRA - FABRICA DE MOVEIS

RUA FERNANDO DE NORONHA, 300 - CONJ DOS ESTADOS
86170-000 SERTANOPOLIS - PR
Fone (043) 3232-4494

DANFE

DOCUMENTO AUXILIAR DA NOTA FISCAL ELETRÔNICA

0 - ENTRADA
1 - SAÍDA
1

Nº 000.000.234
SÉRIE 1
FOLHA 1/1

CHAVE DE ACESSO
4117 0910 7965 8200 0118 5500 1000 0002 3410 0001 0727

Consulta de autenticidade no portal nacional da NF-e
www.nfe.fazenda.gov.br/portal
ou no site da Sefaz Autorizadora

NATUREZA DA OPERAÇÃO	PROTOCOLO DE AUTORIZAÇÃO DE USO
VENDAS	**141170162310092 04/10/2017 15:32:20**

INSCRIÇÃO ESTADUAL	INSCRIÇÃO ESTADUAL DO SUBST. TRIBUT.	CNPJ
90.478.623-34		10.796.582/0001-18

DESTINATÁRIO / REMETENTE

NOME / RAZÃO SOCIAL			CNPJ / CPF	DATA DA EMISSÃO
ITEDES INSTITUTO DE TECNOLOGIA E DESENVOLVIMENTO ECO E SOCIA			**00.413.717/0001-65**	
ENDEREÇO: AV PRESIDENTE CASTELO BRANCO, 655	BAIRRO / DISTRITO: CENTRO		CEP: 86061-335	DATA DA SAÍDA
MUNICÍPIO: LONDRINA	UF: PR	FONE / FAX: (000) 000-0000	INSCRIÇÃO ESTADUAL	HORA DA SAÍDA

FATURA / DUPLICATA

0234-01 27/10/2017 250,00

CÁLCULO DO IMPOSTO

BASE DE CÁLCULO DO ICMS	VALOR DO ICMS	BASE DE CÁLCULO DO ICMS S.T.	VALOR DO ICMS SUBSTITUIÇÃO	VALOR TOTAL DOS PRODUTOS
0,00	0,00	0,00	0,00	250,00

VALOR DO FRETE	VALOR DO SEGURO	DESCONTO	OUTRAS DESP. ACESSÓRIAS	VALOR TOTAL DO IPI	VALOR TOTAL DA NOTA
0,00	0,00	0,00	0,00	0,00	**250,00**

TRANSPORTADOR / VOLUMES TRANSPORTADOS

NOME / RAZÃO SOCIAL	FRETE POR CONTA	CÓDIGO ANTT	PLACA DO VEÍC	UF	CNPJ / CPF
	0-EMITENTE				

ENDEREÇO	MUNICÍPIO	UF	INSCRIÇÃO ESTADUAL

QUANTIDADE	ESPÉCIE	MARCA	NUMERAÇÃO	PESO BRUTO	PESO LÍQUIDO
	DIVERSOS				

DADOS DOS PRODUTOS / SERVIÇOS

CÓDIGO PRODUTO	DESCRIÇÃO DO PRODUTO / SERVIÇO	NCM/SH	CSOSN	CFOP	UNID	QUANT	VALOR UNIT	VALOR TOTAL	B.CÁLC ICMS	VALOR ICMS	ALÍQ. ICMS
0149	BALCAO 130 X 80	44111490	0103	5101	UN	1	250,00	250,00	0,00	0,00	0

DADOS ADICIONAIS

INFORMAÇÕES COMPLEMENTARES	RESERVADO AO FISCO
-	

UEL FOLHA Nº 62 PROTOCOLO

ITEDES
INSTITUTO DE TECNOLOGIA
E DESENVOLVIMENTO ECONÔMICO
E SOCIAL

UEL FOLHA Nº 63

TERMO DE DOAÇÃO Nº 040/2021-ITEDES

TERMO DE DOAÇÃO QUE ENTRE SI CELEBRAM INSTITUTO DE TECNOLOGIA E DESENVOLVIMENTO ECONÔMICO E SOCIAL E A UNIVERSIDADE ESTADUAL DE LONDRINA

O **INSTITUTO DE TECNOLOGIA E DESENVOLVIMENTO ECONÔMICO E SOCIAL – ITEDES**, pessoa jurídica de direito privado, inscrito no C.N.P.J. sob nº. 00.413.717/0001-65, com sede na Avenida Presidente Castelo Branco, nº 655, Jardim Presidente, CEP 86061-335, na cidade de Londrina – Paraná, neste ato denominado **DOADOR** e representado por seu Diretor-Presidente **Prof. Dr. Ulisses de Pádua Pereira**, neste ato denominado DOADOR (A), e a **UNIVERSIDADE ESTADUAL DE LONDRINA**, pessoa jurídica de direito público interno, constituída sob a forma de Autarquia, nos termos da Lei Estadual nº. 9.663, de 16 de julho de 1991, inscrita no CNPJ/MF sob o nº. 78.640.489/0001-53, com sede na Rodovia Celso Garcia Cid (PR 445), Km 380, na cidade de Londrina, Estado do Paraná, neste ato representado pelo Pró-Reitor de Administração e Finanças, **Prof. Dr. Azenil Staviski**, nos termos da Portaria 2354/2018, doravante denominada **DONATÁRIA**, têm entre si justo e acertado o presente contrato de doação, que se regerá pelas cláusulas seguintes e subsidiariamente pelo disposto nos artigos 538 e seguintes, do Código Civil e Lei nº. 8.666/93:

CLÁUSULA PRIMEIRA:

O presente instrumento tem por objeto a doação dos bens abaixo relacionados:

a) **01 CONDENSADORA GREE HW 9K 220/1 F INV ECO + 01 EVAPORADORA GREE HW 9K 220/1 F INV ECO G**, avaliado em R$ 1.519,90, conforme demonstra Nota Fiscal nº 296277, emitida por FRIOVIX COMERCIO DE REFRIGERAÇÃO LTDA, em 28/02/2019, Anexo I;

Parágrafo único. Os referidos bens encontram-se na posse do DOADOR, livre de qualquer ônus ou defeito que possam inquiná-lo de inutilidade ou viciar este negócio

Universidade Estadual de Londrina
Divisao de Comunicacao e Arquivo

Processo: 7504.2021 . 58

Data Abertura: 31/08/2021 - 08:07:15

Interessado:
ITEDES - ITEDES

Titulo:
TERMO DE DOACAO Nº 040/2021- ITEDES

Para informacoes, guarde este comprovante.

CLÁUSULA SEGUNDA:

O DOADOR, por sua livre e espontânea vontade, sem influência endógenos sobre sua manifestação volitiva, doa à DONATÁRIA, se na cláusula anterior, transferindo de imediato sua titularidade, po todos os direitos e deveres inerentes.

Parágrafo único. A DONATÁRIA aceita a doação expressa neste ins

CLÁUSULA TERCEIRA:

O presente termo de doação é firmado em caráter irrevog contratantes, seus herdeiros e sucessores.

CLÁUSULA QUARTA:

O **DOADOR** arbitra como único ônus da presente doação, que o bem, objeto do presente instrumento, permanecerá alocado na ***sala física nuclear do Departamento de Física do Centro de Ciências Exatas - CCE***, estando o mesmo, no momento, sobre a responsabilidade do ***Prof. Dr. Avacir Casanova Andrello.***

64

CLÁUSULA QUINTA:

A publicação resumida deste instrumento será efetuada por extrato no Diário Oficial do Estado, nos termos do disposto no artigo 61, parágrafo único, da Lei nº 8.666/93.

CLÁUSULA SEXTA:

É ciente entre as partes que a presente doação está sendo realizada em função dos recursos obtidos através do **Programa de Atendimento à Sociedade: Serviços Especializados em Física Nuclear Atômica e Molecular Aplicada** (com vigência de 10/07/2016 a 09/07/2021), promovido pelo **Departamento de Física do Centro de Ciências Exatas - CCE,** que celebram entre si a **UNIVERSIDADE ESTADUAL DE LONDRINA** e o **INSTITUTO DE TECNOLOGIA E DESENVOLVIMENTO ECONOMICO E SOCIAL.**

CLÁUSULA SÉTIMA:

Fica eleito o foro da comarca da cidade de Londrina - PR para dirimir quaisquer dúvidas ou conflitos, renunciando-se a qualquer outro por mais privilegiado que o seja.

E, por estarem assim justos e contratados, assinam o presente instrumento em 02 (duas) vias de igual teor e forma, na presença de 02 (duas) testemunhas abaixo assinadas e a tudo presentes.

Londrina, _____ de _____ de 2021.

ULISSES DE PADUA PEREIRA:06689856666

Assinado de forma digital por ULISSES DE PADUA PEREIRA:06689856666
DN: c=BR, o=ICP-Brasil, ou=AC SOLUTI Multipla v5, ou=28925640000121, ou=Presencial, ou=Certificado PF A1, cn=ULISSES DE PADUA PEREIRA:06689856666
Dados: 2021.08.30 13:56:12 -03'00'

INSTITUTO DE TECNOLOGIA E DESENVOLVIMENTO ECONÔMICO E SOCIAL **Prof. Dr. Ulisses de Pádua Pereira** **Diretor-Presidente** **DOADOR**	**UNIVERSIDADE ESTADUAL DE LONDRINA** **Prof. Dr. Azenil Staviski** **Pró-Reitor de Administração e Finanças** **DONATÁRIA**

Testemunhas:

1- _____ 2- _____

Recebemos de FRIOVIX COMERCIO DE REFRIGERACAO LTDA os produtos e/ou serviços constantes na Nota Fiscal Eletrônica indicada abaixo. Emissão: 28/02/2019 Valor Total: R$ 1.519,90 Destinatário: INSTITUTO DE TECNOLOGIA E DES ECONOMICO E SOCIAL ITEDES

DATA DE RECEBIMENTO	IDENTIFICAÇÃO E ASSINATURA DO RECEBEDOR

NF-e
Nº.: 000.296.277
Série: 1

IDENTIFICAÇÃO DO EMITENTE

FRIOVIX COMERCIO DE
AV CIVIT I, 497 - SALA,01
CIVIT I - CEP: 29168-045
SERRA - ES Fone: 40072565

DANFE
Documento Auxiliar da Nota Fiscal Eletrônica
0 - ENTRADA
1 - SAÍDA
1
Nº.: 000.296.277
Série: 1
Folha 1/1

CHAVE DE ACESSO
3219 0209 3161 0500 0129 5500 1000 2962 7711 1102 8025

Consulta de autenticidade no portal nacional da NF-e www.nfe.fazenda.gov.br/portal ou no site da Sefaz Autorizadora

NATUREZA DA OPERAÇÃO	PROTOCOLO DE AUTORIZAÇÃO
VENDA DE MERCADORIA ADQUIRIDA OU RECEBIDA DE TERCEIROS, DEST	**332190010194242 - 28/02/2019 15:41:13 -03:00**

INSCRIÇÃO ESTADUAL	INSCRIÇÃO ESTADUAL DO SUBST. TRIBUTÁRIO	CNPJ
082514801	**990755388**	**09.316.105/0001-29**

DESTINATÁRIO / REMETENTE

RAZÃO SOCIAL	CNPJ / CPF	DATA DE EMISSÃO
INSTITUTO DE TECNOLOGIA E DES ECONOMICO E SOCIAL ITEDES	**00.413.717/0001-65**	**28/02/2019**

ENDEREÇO	BAIRRO / DISTRITO	CEP	DATA ENTRADA / SAÍDA
AV CASTELO BRANCO, 655	**JARDIM PRESIDENTE**	**86061-335**	**28/02/2019**

MUNICÍPIO	FONE / FAX	UF	INSCRIÇÃO ESTADUAL	HORA ENTRADA / SAÍDA
LONDRINA	**(43) 3342-0206**	**PR**		**12:39:00**

FATURA / DUPLICATA

Número	001
Vencimento:	03/03/2019
Valor:	R$ 1.519,90

CÁLCULO DO IMPOSTO

BASE DE CÁLC. DO ICMS	VALOR DO ICMS	BASE DE CÁLC. ICMS S.T.	VALOR DO ICMS SUBST.	V. IMP. IMPORTAÇÃO	V. ICMS UF REMET.	VALOR DO FCP	VALOR DO PIS	V. TOTAL PRODUTOS
1.519,90	182,39	0,00	0,00	0,00	0,00	0,00	25,08	1.440,00
VALOR DO FRETE	**VALOR DO SEGURO**	**DESCONTO**	**OUTRAS DESPESAS**	**VALOR IPI**	**V. ICMS UF DEST.**	**V. TOT. TRIB.**	**VALOR DO COFINS**	**VALOR TOTAL DA NOTA**
79,90	0,00	0,00	0,00	0,00	91,20	149,91	115,51	1.519,90

TRANSPORTADOR / VOLUMES TRANSPORTADOS

RAZÃO SOCIAL	FRETE	CÓDIGO ANTT	PLACA DO VEÍCULO	UF	CNPJ / CPF
JAMEF TRANSPORTE LTDA	**0-Por conta Remetente**				**20.147.617/0026-08**

ENDEREÇO	MUNICÍPIO	UF	INSCRIÇÃO ESTADUAL
RUA IDALINO CARVALHO, S/N - AREINHA	**VIANA**	**ES**	

QUANTIDADE	ESPÉCIE	MARCA	NUMERAÇÃO	PESO BRUTO	PESO LÍQUIDO
2,000			2	39,000	35,000

DADOS DOS PRODUTOS / SERVIÇOS

CÓDIGO PRODUTO	DESCRIÇÃO DO PRODUTO / SERVIÇO	NCM/SH	O/CST	CFOP	UN	QUANTI.	VALOR UNIT.	VALOR TOTAL	B CÁLC ICMS	VALOR ICMS	VALOR IPI	ALIQ. ICMS	ALIQ. IPI
117388	CONDENSADORA GREE HW 9K 220/1 F INV ECO VL.APROX.TRIB. FEDERAL: 97.44	84151011	400	6.108	PC	1,00	936,00	936,00	987,94	118,55	0,00	12,00	0,00
117387	EVAPORADORA GREE HW 9K 220/1 F INV ECO G VL.APROX.TRIB. FEDERAL: 52.47	84151011	400	6.108	PC	1,00	504,00	504,00	531,96	63,84	0,00	12,00	0,00

UEL FOLHA Nº 65 PROTOCOLO GERAL

DADOS ADICIONAIS

INFORMAÇÕES COMPLEMENTARES	RESERVADO AO FISCO
Email do Destinatário: ekkuroda@uel.br Valor Aproximado dos Tributos: R$ 149,91	

ITEDES
INSTITUTO DE TECNOLOGIA
E DESENVOLVIMENTO ECONÔMICO
E SOCIAL

UEL
FOLHA Nº
66
PROTOCOLO GERAL

TERMO DE DOAÇÃO Nº 041/2021-ITEDES

TERMO DE DOAÇÃO QUE ENTRE SI CELEBRAM INSTITUTO DE TECNOLOGIA E DESENVOLVIMENTO ECONÔMICO E SOCIAL E A UNIVERSIDADE ESTADUAL DE LONDRINA

O **INSTITUTO DE TECNOLOGIA E DESENVOLVIMENTO ECONÔMICO E SOCIAL – ITEDES**, pessoa jurídica de direito privado, inscrito no C.N.P.J. sob nº. 00.413.717/0001-65, com sede na Avenida Presidente Castelo Branco, nº 655, Jardim Presidente, CEP 86061-335, na cidade de Londrina – Paraná, neste ato denominado **DOADOR** e representado por seu Diretor-Presidente **Prof. Dr. Ulisses de Pádua Pereira**, neste ato denominado DOADOR (A), e a **UNIVERSIDADE ESTADUAL DE LONDRINA**, pessoa jurídica de direito público interno, constituída sob a forma de Autarquia, nos termos da Lei Estadual nº. 9.663, de 16 de julho de 1991, inscrita no CNPJ/MF sob o nº. 78.640.489/0001-53, com sede na Rodovia Celso Garcia Cid (PR 445), Km 380, na cidade de Londrina, Estado do Paraná, neste ato representado pelo Pró-Reitor de Administração e Finanças, **Prof. Dr. Azenil Staviski**, nos termos da Portaria 2354/2018, doravante denominada **DONATÁRIA**, têm entre si justo e acertado o presente contrato de doação, que se regerá pelas cláusulas seguintes e subsidiariamente pelo disposto nos artigos 538 e seguintes, do Código Civil e Lei nº. 8.666/93:

CLÁUSULA PRIMEIRA:

O presente instrumento tem por objeto a doação dos bens abaixo relacionados:

a) **01 GABINETE ATX COM FONTE + 01 PLACA MAE ASROCK COM PROCES. QUAD CORE Q1900M PCI-E + 01 MEMORIA DDR3 4GB 1333MHZ KINGSTON + 01 HD PARA DESKTOP SATA III 500GB + 01 GRAVADOR DE DVD SATA PRETO**, avaliado em R$ 1.009,00, conforme demonstra Nota Fiscal nº 13707, emitida por Casa da Informática Ltda ME (Beta Informática), em 05/04/2019, Anexo I;

Parágrafo único. Os referidos bens encontram-se na posse do DOADOR, livre de qualquer ônus ou defeito que possam inquiná-lo de inutilidade ou viciar este negócio jurídico.

Universidade Estadual de Londrina
Divisao de Comunicacao e Arquivo
Processo: 7505.2021 . 01
Data Abertura: 31/08/2021 - 08:08:39
Interessado:
ITEDES - ITEDES
Titulo:
TERMO DE DOACAO N 041/2021 - ITEDES
Para informacoes, guarde este comprovante.

CLÁUSULA SEGUNDA:

O DOADOR, por sua livre e espontânea vontade, sem influência endógenos sobre sua manifestação volitiva, doa à DONATÁRIA, se na cláusula anterior, transferindo de imediato sua titularidade, po todos os direitos e deveres inerentes.

Parágrafo único. A DONATÁRIA aceita a doação expressa neste ins

CLÁUSULA TERCEIRA:

O presente termo de doação é firmado em caráter irrevog contratantes, seus herdeiros e sucessores.

CLÁUSULA QUARTA:

O **DOADOR** arbitra como único ônus da presente doação, que o bem, objeto do presente instrumento, permanecerá alocado na ***sala física nuclear do Departamento de Física do Centro de***

UEL
FOLHA Nº 67
PROTOCOLO/SAIDA

Ciências Exatas - CCE, estando o mesmo, no momento, sobre a responsabilidade do ***Prof. Dr. Avacir Casanova Andrello.***

CLÁUSULA QUINTA:

A publicação resumida deste instrumento será efetuada por extrato no Diário Oficial do Estado, nos termos do disposto no artigo 61, parágrafo único, da Lei nº 8.666/93.

CLÁUSULA SEXTA:

É ciente entre as partes que a presente doação está sendo realizada em função dos recursos obtidos através do **Programa de Atendimento à Sociedade: Serviços Especializados em Física Nuclear Atômica e Molecular Aplicada** (com vigência de 10/07/2016 a 09/07/2021), promovido pelo **Departamento de Física do Centro de Ciências Exatas - CCE,** que celebram entre si a **UNIVERSIDADE ESTADUAL DE LONDRINA** e o **INSTITUTO DE TECNOLOGIA E DESENVOLVIMENTO ECONOMICO E SOCIAL.**

CLÁUSULA SÉTIMA:

Fica eleito o foro da comarca da cidade de Londrina - PR para dirimir quaisquer dúvidas ou conflitos, renunciando-se a qualquer outro por mais privilegiado que o seja.

E, por estarem assim justos e contratados, assinam o presente instrumento em 02 (duas) vias de igual teor e forma, na presença de 02 (duas) testemunhas abaixo assinadas e a tudo presentes.

Londrina, _____ de _____ de 2021.

ULISSES DE PADUA PEREIRA:06689856666

Assinado de forma digital por ULISSES DE PADUA PEREIRA:06689856666
DN: c=BR, o=ICP-Brasil, ou=AC SOLUTI Multipla v5, ou=28925640000121, ou=Presencial, ou=Certificado PF A1, cn=ULISSES DE PADUA PEREIRA:06689856666
Dados: 2021.08.30 14:07:45 -03'00'

INSTITUTO DE TECNOLOGIA E DESENVOLVIMENTO ECONÔMICO E SOCIAL
Prof. Dr. Ulisses de Pádua Pereira
Diretor-Presidente
DOADOR

UNIVERSIDADE ESTADUAL DE LONDRINA
Prof. Dr. Azenil Staviski
Pró-Reitor de Administração e Finanças
DONATÁRIA

Testemunhas:

1- _____

2- _____

RECEBEMOS DE CASA DA INFORMATICA LTDA - ME OS PRODUTOS CONSTANTES DA NOTA FISCAL INDICADA AO LADO		NF-e Nº 013707 Série 1
Data de recebimento	Identificação e assinatura do recebedor	

CASA DA INFORMATICA LTDA - ME
Rua Humaitá, 875, Jardim Kennedy
86.060-060 - Londrina - PR
Fone (43) 3024-5005 www.betainformatica.com.br - atendimento@betainformatica.com.br

DANFE
Documento Auxiliar da Nota Fiscal Eletrônica
0-Entrada
1-Saída 1
Nº 013707
SERIE: 1
Página: 1 de 1

Controle do Fisco

Chave de acesso
4119 0424 9329 1900 0181 5500 1000 0137 0718 7666 2065

Consulta de autenticidade no portal nacional da NF-e
www.nfe.fazenda.gov.br/portal
ou no site da Sefaz autorizadora

68

Natureza da operação		Protocolo de autorização de uso
VENDA DE MERCADORIA ADQUIRIDA OU RECEBIDA DE TERCEIROS		141190061436428 05/04/2019 16:40:51
Inscrição Estadual	Inscr.est. do subst.trib.	CNPJ
9073344147		24.932.919/0001-81

Destinatário/Remetente

Nome / Razão Social	CNPJ/CPF	Inscrição Estadual	Data emissão
INSTITUTO DE TECNOLOGIA E DESENV. ECONOMICO E SOCIAL-ITEDES	00.413.717/0001-65	ISENTO	05/04/2019
Endereço	Bairro	CEP	Data saída
AV. PRESIDENTE CASTELO BRANCO, 655	JD. PRESIDENTE	86.061-335	05/04/2019
Município	Fone/Fax	UF	Hora saída
Londrina	(43) 3328-2400	PR	16:40:51

Faturas

Número	Vencimento	Valor	Número	Vencimento	Valor	Número	Vencimento	Valor
001	08/04/2019	1.009,00						

Cálculo do imposto

Base de cálculo do ICMS	Valor do ICMS	Base de cálculo do ICMS Subst.	Valor do ICMS Subst.	Valor total dos produtos
1.009,00	181,62	0,00	0,00	1.009,00

Valor do frete	Valor do seguro	Desconto	Outras despesas acessórias	Valor do IPI	Valor total da nota
0,00	0,00	0,00	0,00	0,00	1.009,00

Transportador/Volumes transportados

Nome	Frete por conta	Código ANTT	Placa do veículo	UF	CNPJ/CPF
	9 -				

Endereço	Município	UF	Inscrição Estadual

Quantidade	Espécie	Marca	Numeração	Peso bruto	Peso líquido
0				0,000	0,000

Itens da nota fiscal

Código	Descrição do produto/serviço	NCM/SH	CST	CFOP	UN	Qtde	Preço un	Preço total	BC ICMS	Vlr.ICMS	Vlr.IPI	%ICMS	%IPI
28149	GRAVADOR DE DVD SATA PRETO	84717029	000	5.102	UN	1,00	74,42	74,42	74,42	13,40	0,00	18,0000	0,00
3498	HD PARA DESKTOP SATA III 500GB	84717012	000	5.102	UN	1,00	225,07	225,07	225,07	40,51	0,00	18,0000	0,00
107219	MEMORIA DDR3 4GB 1333MHZ KINGSTON	84717019	000	5.102	UN	1,00	166,50	166,50	166,50	29,97	0,00	18,0000	0,00
99927	PLACA MAE ASROCK COM PROCES. QUAD CORE Q1900M PCI-E	84717019	000	5.102	UN	1,00	417,51	417,51	417,51	75,15	0,00	18,0000	0,00
2071	GABINETE ATX COM FONTE	84733011	000	5.102	UN	1,00	125,50	125,50	125,50	22,59	0,00	18,0000	0,00

Cálculo do ISSQN

Inscrição Municipal	Valor total dos serviços	Base de cálculo do ISSQN	Valor do ISSQN
2249820	0,00	0,00	0,00

Dados adicionais

Observações	Reservado ao fisco
*** INCLUI-SE NA GARANTIA O PRAZO LEGAL *** Total aproximado de tributos: R$ 145,43 (14,41%) Federais R$ 74,80 (7,41%) Estaduais R$ 70,64 (7,00%) . Fonte IBPT. GARANTIA 12 MESES P/ DESKTOP	

30/04/2019 09:04:40

ITEDES
INSTITUTO DE TECNOLOGIA
E DESENVOLVIMENTO ECONÔMICO
E SOCIAL

UEL
FOLHA Nº 69
PROTOCOLO GERAL

TERMO DE DOAÇÃO Nº 044/2021-ITEDES

TERMO DE DOAÇÃO QUE ENTRE SI CELEBRAM INSTITUTO DE TECNOLOGIA E DESENVOLVIMENTO ECONÔMICO E SOCIAL E A UNIVERSIDADE ESTADUAL DE LONDRINA

O **INSTITUTO DE TECNOLOGIA E DESENVOLVIMENTO ECONÔMICO E SOCIAL – ITEDES**, pessoa jurídica de direito privado, inscrito no C.N.P.J. sob nº. 00.413.717/0001-65, com sede na Avenida Presidente Castelo Branco, nº 655, Jardim Presidente, CEP 86061-335, na cidade de Londrina – Paraná, neste ato denominado **DOADOR** e representado por seu Diretor-Presidente **Prof. Dr. Ulisses de Pádua Pereira**, neste ato denominado DOADOR (A), e a **UNIVERSIDADE ESTADUAL DE LONDRINA**, pessoa jurídica de direito público interno, constituída sob a forma de Autarquia, nos termos da Lei Estadual nº. 9.663, de 16 de julho de 1991, inscrita no CNPJ/MF sob o nº. 78.640.489/0001-53, com sede na Rodovia Celso Garcia Cid (PR 445), Km 380, na cidade de Londrina, Estado do Paraná, neste ato representado pelo Pró-Reitor de Administração e Finanças, **Prof. Dr. Azenil Staviski**, nos termos da Portaria 2354/2018, doravante denominada **DONATÁRIA**, têm entre si justo e acertado o presente contrato de doação, que se regerá pelas cláusulas seguintes e subsidiariamente pelo disposto nos artigos 538 e seguintes, do Código Civil e Lei nº. 8.666/93:

CLÁUSULA PRIMEIRA:

O presente instrumento tem por objeto a doação dos bens abaixo relacionados:

a) **01 Agitador de tubos**, avaliado em R$ 1.050,00, conforme demonstra Nota Fiscal nº 622, emitida por Cafy Comercial Ltda, em 17/08/2021, Anexo I;

Parágrafo único. Os referidos bens encontram-se na posse do DOADOR, livre de qualquer ônus ou defeito que possam inquiná-lo de inutilidade ou viciar este negócio jurídico.

Universidade Estadual de Londrina
Divisao de Comunicacao e Arquivo

Processo: 7503.2021 . 15

Data Abertura: 31/08/2021 - 08:06:30

Interessado:
ITEDES - ITEDES

Titulo:
TERMO DE DOACAO Nº 044/2021- ITEDES

Para informacoes, guarde este comprovante.

CLÁUSULA SEGUNDA:

O DOADOR, por sua livre e espontânea vontade, sem influência endógenos sobre sua manifestação volitiva, doa à DONATÁRIA, se na cláusula anterior, transferindo de imediato sua titularidade, p todos os direitos e deveres inerentes.

Parágrafo único. A DONATÁRIA aceita a doação expressa neste in

CLÁUSULA TERCEIRA:

O presente termo de doação é firmado em caráter irrevo contratantes, seus herdeiros e sucessores.

CLÁUSULA QUARTA:

O **DOADOR** arbitra como único ônus da presente doação, que o bem, objeto do presente instrumento, permanecerá alocado na ***sala física nuclear do Departamento de Física do Centro de Ciências Exatas - CCE***, estando o mesmo, no momento, sobre a responsabilidade do ***Prof. Dr. Avacir Casanova Andrello.***

CLÁUSULA QUINTA:

A publicação resumida deste instrumento será efetuada por extrato no Diário Oficial do Estado, nos termos do disposto no artigo 61, parágrafo único, da Lei nº 8.666/93.

CLÁUSULA SEXTA:

É ciente entre as partes que a presente doação está sendo realizada em função dos recursos obtidos através do **Programa de Atendimento à Sociedade: Serviços Especializados em Física Nuclear Atômica e Molecular Aplicada** (com vigência de 10/07/2016 a 09/07/2021), promovido pelo **Departamento de Física do Centro de Ciências Exatas - CCE,** que celebram entre si a **UNIVERSIDADE ESTADUAL DE LONDRINA** e o **INSTITUTO DE TECNOLOGIA E DESENVOLVIMENTO ECONOMICO E SOCIAL**.

CLÁUSULA SÉTIMA:

Fica eleito o foro da comarca da cidade de Londrina - PR para dirimir quaisquer dúvidas ou conflitos, renunciando-se a qualquer outro por mais privilegiado que o seja.

E, por estarem assim justos e contratados, assinam o presente instrumento em 02 (duas) vias de igual teor e forma, na presença de 02 (duas) testemunhas abaixo assinadas e a tudo presentes.

Londrina, _____ de _____ de 2021.

ULISSES DE PADUA PEREIRA:06689856666

Assinado de forma digital por ULISSES DE PADUA PEREIRA:06689856666
DN: c=BR, o=ICP-Brasil, ou=AC SOLUTI Multipla v5, ou=28925640000121, ou=Presencial, ou=Certificado PF A1, cn=ULISSES DE PADUA PEREIRA:06689856666
Dados: 2021.08.30 14:12:08 -03'00'

INSTITUTO DE TECNOLOGIA E DESENVOLVIMENTO ECONÔMICO E SOCIAL
Prof. Dr. Ulisses de Pádua Pereira
Diretor-Presidente
DOADOR

UNIVERSIDADE ESTADUAL DE LONDRINA
Prof. Dr. Azenil Staviski
Pró-Reitor de Administração e Finanças
DONATÁRIA

Testemunhas:

1- _____

2- _____

RECEBEMOS DE CAFY COMERCIAL LTDA OS PRODUTOS/SERVIÇOS CONSTANTES DA NOTA FISCAL INDICADA AO LADO		NF-e Nº 000.000.622 SÉRIE: 1
DATA DE RECEBIMENTO	IDENTIFICAÇÃO E ASSINATURA DO RECEBEDOR	

CAFY COMERCIAL LTDA

RUA PROFESSOR SIQUEIRA FERREIRA, 98 - - JD PERIPERI,
Sao Paulo, SP - CEP: 05537050 - Fone/Fax: 37428314

DANFE
Documento Auxiliar da Nota Fiscal Eletrônica
0 - Entrada
1 - Saída **1**
Nº 000.000.622
SÉRIE: 1
Página 1 de 1

CONTROLE DO FISCO

CHAVE DE ACESSO
3521 0809 5831 1700 0110 5500 1000 0006 2218 1601 0003

Consulta de autenticidade no portal nacional da NF-e www.nfe.fazenda.gov.br/portal ou no site da Sefaz Autorizadora

NATUREZA DA OPERAÇÃO	PROTOCOLO DE AUTORIZAÇÃO DE USO
VENDA	135210944193197 - 17/08/2021 10:59

INSCRIÇÃO ESTADUAL	INSCRIÇÃO ESTADUAL DO SUBST. TRIB.	CNPJ / CPF
148399386110		09.583.117/0001-10

DESTINATÁRIO/REMETENTE

NOME/RAZÃO SOCIAL			CNPJ/CPF	DATA DA EMISSÃO
ITEDES-INSTI. DE TECNO. E DESENVOLVIMENTO ECONOMICO E SOCIAL			00.413.717/0001-65	17/08/2021
ENDEREÇO	BAIRRO/DISTRITO		CEP	DATA DE ENTRADA/SAÍDA
AV PRESIDENTE CASTELO BRANCO, 665 -	JD PRESIDENTE		86061-335	
MUNICÍPIO	FONE/FAX	UF	INSCRIÇÃO ESTADUAL	HORA DE ENTRADA/SAÍDA
Londrina		PR		

FATURA

CÁLCULO DO IMPOSTO

BASE DE CÁLCULO DO ICMS	VALOR DO ICMS	BASE DE CÁLCULO DO ICMS ST	VALOR DO ICMS ST	VALOR TOTAL DOS PRODUTOS
1.050,00	126,00	0,00	0,00	1.050,00

VALOR DO FRETE	VALOR DO SEGURO	DESCONTO	OUTRAS DESPESAS ACESSÓRIAS	VALOR DO IPI	VALOR TOTAL DA NOTA
0,00	0,00	0,00	0,00	0,00	1.050,00

TRANSPORTADOR/VOLUMES TRANSPORTADOS

RAZÃO SOCIAL	FRETE POR CONTA	CÓDIGO ANTT	PLACA DO VEÍCULO	UF	CNPJ/CPF
EBCT	0-Remetente (CIF)				

ENDEREÇO	MUNICÍPIO	UF	INSCRIÇÃO ESTADUAL

QUANTIDADE	ESPÉCIE	MARCA	NUMERAÇÃO	PESO BRUTO	PESO LÍQUIDO
1	CX PAPELÃO	ITEDES	NFE 622	2,000	1,500

DADOS DO PRODUTO/SERVIÇO

CÓDIGO	DESCRIÇÃO DO PRODUTO/SERVIÇO	NCM/SH	CST	CFOP	UNID.	QTD.	VLR. UNIT.	VLR. TOTAL	BC ICMS	VLR. ICMS	VLR. IPI	ALÍQ. ICMS	ALÍQ. IPI
AT-1	AGITADOR DE TUBOS	90278099	000	6102	PEÇA	1,0000	1.050,0000	1.050,00	1.050,00	126,00		12,00	

CÁLCULO DO ISSQN

INSCRIÇÃO MUNICIPAL	VALOR TOTAL DOS SERVIÇOS	BASE DE CÁLCULO DO ISSQN	VALOR DO ISSQN

DADOS ADICIONAIS

INFORMAÇÕES COMPLEMENTARES	RESERVADO AO FISCO

	PREFEITURA DO MUNICÍPIO DE LONDRINA **SECRETARIA MUNICIPAL DE FAZENDA** **NOTA FISCAL DE SERVIÇOS ELETRÔNICA - NFS-e** Data/hora de geração deste espelho: 08/09/16 11:43:39	Número da Nota **000000001150** Data de Emissão **08/09/16 11:43:37** Código de Verificação **8GBT-2041**

PRESTADOR DE SERVIÇOS

Nome/Razão Social: **COPYCENTER REPRODUCOES TECNICAS SS LTDA ME**

CNPJ/CPF: **78.317.948/0001-62** Inscrição Municipal (CMC): **422991**

Endereço: **RUA PARA, 611 LOJA 01**

CENTRO CEP 86010450

Município: **LONDRINA** UF: **Paraná**

UEL FOLHA Nº 42 PROTOCOLO

TOMADOR DE SERVIÇOS

Nome/Razão Social: **PAULO SERGIO PARREIRA**

CNPJ/CPF: **366.662.979-20**

Endereço: **,**

CEP

Município: **LONDRINA** UF: **Paraná**

DISCRIMINAÇÃO DOS SERVIÇOS PRESTADOS

impressao de 02 banners

629 P.A.S Agpadoni

Retenção ISS: **R$ 0,00**	Retenção PIS: **R$ 0,00**	Retenção COFINS: **R$ 0,00**
Retenção IR: **R$ 0,00**	Retenção CSLL: **R$ 0,00**	Retenção INSS: **R$ 0,00**

VALOR TOTAL DA NOTA = R$ 70,00

Código e Descrição do Serviço

1304 - REPROGRAFIA, MICROFILMAGEM E DIGITALIZAÇÃO

Deduções de base de cálculo (R$)	Base de Cálculo ISS (R$)	Alíquota (%)	Valor do ISS (R$)
-	70,00	2,00	1,40

OUTRAS INFORMAÇÕES

- Valor líquido: R$ 70,00. Competência: 08/09/2016
- Esta NFS-e foi emitida com respaldo no Decreto nº 786, de 04/07/2012. Consulta de autenticidade: http://iss.londrina.pr.gov.br
- Documento emitido por ME ou EPP optante pelo Simples Nacional. Não gera direito a Crédito Fiscal de IPI.
- ISS devido deve ser recolhido pelo Prestador por meio do DAS.

UEL
FOLHA Nº 43
PROTOCOLO

Financeiro - ITEDES

De: "Carlos Roberto Appoloni" <appoloni@uel.br>
Data: segunda-feira, 19 de setembro de 2016 15:21
Para: "Financeiro" <financeiro@itedes.org.br>; "Convênio Itedes" <convenio@itedes.org.br>
Cc: <parreira@uel.br>
Assunto: pagamento de posteres pelo PAS / LFNA / DFIS / CCE /UEL

Prezada Gedi

Autorizo o reembolso para o Prof. Paulo S. Parreira referente à confecção de dois posteres, para débito no projeto PAS / LFNA / DFIS / CCE /UEL sob minha coordenação.

att.
Prof. Carlos R. Appoloni

UEL
FOLHA Nº
74
8

PREFEITURA DA ESTÂNCIA DE ATIBAIA
SECRETARIA DE PLANEJAMENTO E FINANÇAS
NOTA FISCAL ELETRÔNICA DE SERVIÇOS

Data de Emissão	Número da Nota	Incentivo Fiscal
29/11/2016 17:13:37	002696	Não Optante

Código de autenticação da Nota Fiscal Eletrônica de Servico: fojauzs

DADOS DO PRESTADOR DE SERVIÇOS

CPF/CNPJ.: 04755378000156 **Inscr./Munic.:** 00034902
Razão Social/Nome: BRUKER DO BRASIL COMERCIO E REPRESENTACAO DE PRODUTOS CIENTIFICOS LTDA
Endereço: RODOVIA DOM PEDRO I **Nº** S/N **Bairro:** PONTE ALTA
Município: Atibaia **U.F.:** SP **CEP.:** 12.954-260 **Tel.:** (11) 2119-1753

DADOS DO TOMADOR DO SERVIÇO

Documento: 64089215900
Inscr./Estadual: ISENTO
Razão Social/Nome: AVACIR CASANOVA ANDRELLO
Endereço: UNIVERSIDADE ESTADUAL DE LONDRINA **Número:** 0
Bairro: CAMPUS UNIVERSITARIO **Complemento:**
CEP.: 86057970 **Cidade:** LONDRINA / PR
E-Mail: acandrello@uel.br **País:** BRASIL

LOCAL ONDE FOI REALIZADO O SERVIÇO OU SEU RESULTADO SE VERIFIQUE

Endereço: ROD.D.PEDRO I, KM 87.5 **Número:** 0
Bairro: PONTE ALTA **Complemento:**
CEP: 12954260 **Cidade:** ATIBAIA / SP
País: BRASIL

DESCRIÇÃO DO SERVIÇO

SERVICO DE TREINAMENTO - CURSO Espectrometria de Fluorescencia de Raios X por Energia Dispersiva (EDXRF) e por Dispersao de Comprimento de Onda (WDXRF

Atividade: 802 - INSTRUÇAO, TREINAMENTO, ORIENTAÇAO PEDAGOGICA E EDUCACIONAL

Aliquota da Atividade: 3,00% **Valor Bruto da Nota:** R$ 2.200,00

Desconto Incondicional	INSS	IRRF(R$)	CSLL	COFINS	PIS/PASEP	Deduções Previstas em Lei	Ded.Material/ Outras Ded.	ISS Retido
R$ 0,00	R$ 0,00	R$ 0,00	R$ 0,00	R$ 0,00	R$ 0,00	R$ 0,00	R$ 0,00	( )SIM (X)NAO

OBSERVAÇÕES

PARTICIPANTE DO CURSO TEORICO PRATICO DE ESPECTROMETRIA DE FLUORESCENCIA DE RAIOS: Avacir Casanova Andrello - LOCAL: ATIBAIA/SP - 22 A 25 DE NOVEMBRO DE 2016
- DUPLICATAS: VENCTO.: 14/12/16 VLR. A PAGAR: 2.200,00 DADOS BANCARIOS:755-Bank of America Merrill Lynch AG.1306 C/C.1049901-0

Valor Total de Deduções	Base de Cálculo	Valor do ISS	Valor Líquido da Nota
R$ 0,00	R$ 2.200,00	R$ 66,00	R$ 2.200,00

OUTRAS INFORMAÇÕES

- Nota Fiscal Eletrônica de Serviços Emitida Conforme Decreto número 6.534 de 01 de setembro de 2011.
- Para verificar a autenticidade desta Nota Fiscal acesse: http://www.nfeatibaia.com.br/validacao.php
-
-

UEL FOLHA Nº 45

Financeiro - ITEDES

De: "Carlos Roberto Appoloni" <appoloni@uel.br>
Data: quarta-feira, 30 de novembro de 2016 12:16
Para: "Convênio Itedes" <convenio@itedes.org.br>; "Financeiro" <financeiro@itedes.org.br>
Cc: "Avacir Casanova Andrello" <acandrello@uel.br>
Anexar: 2696-14122016-331024.pdf; 002696.pdf
Assunto: pagamento através do PAS / Física Nuclear Aplicada

Boa tarde,

Venho solicitar o pagamento do boleto em anexo (com respectiva nota fiscal) com recursos do PAS / Física Nuclear Aplicada, referente a curso realizado pelo Prof. Avacir C. Andrello.

favor acusar o recebimento

Att.
Prof. Carlos R. Appoloni
Coordenador do PAS / Física Nuclear Aplicada

-------- Mensagem original --------
Assunto:[Fwd: RES: RES: RES: BRUKER Convida para o Curso de FluorescÃƒÂªncia de Raios X e PreparaÃƒÂ§ÃƒÂ£o de Am os tras - 22 a 25 de novembro de 2016 - PV 011154 - NFS-e 2696]
Data: Wed, 30 Nov 2016 11:35:33 -0200 (BRST)
De: Avacir Casanova Andrello <acandrello@uel.br>
Para:appoloni@uel.br

Oi Appoloni,

A nota fiscal e o boleto para pagamento do curso na Bruker para voce encaminhar ao Itedes.
Abraço
Avacir

---------- Mensagem Original ----------
Assunto: RES: RES: RES: BRUKER Convida para o Curso de FluorescÃƒÆ'Ã‚ªncia de Raios X e PreparaÃƒÆ'Ã‚§ÃƒÆ'Ã‚£o de Am ostras - 22 a 25 de novembro de 2016 - PV 011154 - NFS-e 2696
De: "Oliveira, Frederico" <frederico.oliveira@bruker.com>
Data: Qua, Novembro 30, 2016 9:38 am
Para: "Avacir Casanova Andrello" <acandrello@uel.br>
CC: "Brazil, Invoices" <faturamentonf.br@bruker.com>
"Furumoto, Edward" <edward.furumoto@bruker.com>

Prezado Avacir, bom dia.

Segue anexa a nota fiscal e boleto, referente ao curso.

76

IDENTIFICAÇÃO DO EMITENTE	DANFE	
LONDON IMPRESSAO DIGITAL LONDON HOME DECORACOES LTDA - EPP AV HENRIQUE MANSANO nº 1502 - JARDIM SANTA MONICA 86079450 - LONDRINA - PR Telefone: (43) 3029-5679	DOCUMENTO AUXILIAR DE NOTA FISCAL ELETRÔNICA 0-ENTRADA 1-SAÍDA **1** Nº 5333 SÉRIE: 1 FOLHA 1/1	CHAVE DE ACESSO 4117 0214 0921 7400 0136 5500 1000 0053 3313 8060 1838 Consulta de autenticidade no portal nacional da NF-e www.nfe.fazenda.gov.br/portal ou no site da Sefaz Autorizadora

NATUREZA DA OPERAÇÃO	PROTOCOLO DE AUTORIZAÇÃO DE USO
VENDAS DE PRODUTOS	**141170024296816 14/02/2017 10:34:20**

INSCRIÇÃO ESTADUAL	INSCRIÇÃO ESTADUAL DE SUBST.	CNPJ / CPF
90.567.893-05		14.092.174/0001-36

DESTINATÁRIO / REMETENTE

NOME / RAZÃO SOCIAL	CNPJ / CPF	DATA EMISSÃO
INST DE TECNOL E DESENV ECON E SOCIAL ITEDES	00.413.717/0001-65	14/02/2017

ENDEREÇO	BAIRRO / DISTRITO	CEP	DATA SAÍDA
AV PRES CASTELLO BRANCO, 655	JD PRESIDENTE	86061-335	14/02/2017

MUNICÍPIO	TELEFONE	UF	INSCRIÇÃO ESTADUAL	HORA SAÍDA
LONDRINA	(43) 3371-4659	PR	ISENTO	10:31:31

FATURA / DUPLICATA

BOLETO 24/02/2017 R$ 500.00

CÁLCULO DO IMPOSTO

BASE CÁLC ICMS	VALOR ICMS	BASE CÁLC ICMS ST	VALOR CÁLC ICMS ST	TOTAL DOS PRODUTOS
0,00	0,00	0,00	0,00	500,00

VALOR FRETE	VALOR SEGURO	VALOR DESCONTO	OUTRAS DESP	VALOR IPI	TOTAL DA NOTA
0,00	0,00	0,00	0,00	0,00	500,00

TRANSPORTADORA / VOLUMES TRANSPORTADOS

NOME / RAZÃO SOCIAL	FRETE POR CONTA	CÓDIGO ANTT	PLACA VEÍC	UF	CNPJ / CPF
	0 - EMITENTE				

ENDEREÇO	MUNICÍPIO	UF	INSCRIÇÃO ESTADUAL

QUANTIDADE	ESPÉCIE	MARCA	NUMERAÇÃO	PESO BRUTO	PESO LIQUIDO

DADOS DO PRODUTOS / SERVIÇOS

CÓDIGO	NOME PRODUTO	NCM	CSOSN	CFOP	UNID	QUANT	VALOR U.	VALOR T.	B. CÁLC	ICMS	VALOR ICMS	ALIQUOTA IPI	V IPI
283	PECA EM ACRILICO	96071100	0102	5101	Un	500	1,00	500,00	0,00		0,00		0,00

EM ANEXO BOLETO REGISTRADO

DADOS ADICIONAIS

INFORMAÇÕES COMPLEMENTARES	RESERVADO AO FISCO
PEDIDO INTERNO 11220 DANIELE Documento emitido por ME ou EPP optante pelo Simples Nacional. Nao gera direito a credito fiscal do IPI. Voce pagou aproximadamente: R$ 125,65 de trib. Federais, R$ 90,00 de trib. Estaduais e R$ 284,35 pelos produtos: Fonte: IBPT 16.1.A	

pagamentos serem feitos com verba do PAS

47

Carlos Roberto Appoloni <appoloni@uel.br>

seg 30/01/2017 16:56

Para: Itedes Itedes <itedes@itedes.org.br>;

Cc: Avacir Casanova Andrello <acandrello@uel.br>; FAbio Lopes <fabiolopes@uel.br>;

Prioridade: Alta

Prezada Suely

Boa tarde

Considerando o saldo informado do nosso PAS - LFNA, venho autorizar os seguintes pagamentos.
Cada uma destas pessoas entrará em contato com você para os devidos encaminhamentos e dados necessários para os pagamentos.

[1] O Prof. Avacir irá lhe encaminhar um pedido de pagamento para a confecção de 500 discos de acrílicos, porta-amostras para medidas de TXRF.

[2] O Fábio Lopes encaminhará:

- pagamento de serviços de terceiros de empresa que fará a calibração de dois dosímetros do LFNA
- pagamento do transporte de envio e recebimento dos dosímetros
- pagamento de empresa para realizar o desenho de uma planta baixa do laboratório

Suely, Avacir e Fábio: favor confirmar o recebimento deste

att.
Prof. Appoloni
Coordenador do PAS - Física Nuclear Aplicada

J.D.C. - Desenhos

JOSUÉ FERREIRA DOS SANTOS

Fone: (43) 9979-1203

Rua Alice Sumiko Okajima, 560 - Jd. Antares - CEP 86036-580 - Londrina - PR

CNPJ 13.872.476/0001-64 CMC 185.458-5	**NOTA FISCAL DE SERVIÇOS** 1ª VIA TOMADOR DE SERVIÇO - 2ª VIA EMITENTE - 3ª VIA FIXA Série "A"	N° 0067

Data da Emissão, 15 / 03 / 2017

Nome: ITEDES - INST. DE TECN. DESENV. ECON. e SOCIAL		
Endereço: AV: PRESIDENTE CASTELO BRANCO, 655 - JD. PRESID.		
Cidade: LONDRINA	Estado: PR	CEP: 86061.335
CNPJ/CPF: 00413.717/0001-65	Inscr. Est.: ISENTO	
Cond. Pagto.: À VISTA	Fone: 3328-2400/3357-2136	

ITEM DA LISTA DE SERVIÇO	QUANT.	DISCRIMINAÇÃO DOS SERVIÇOS	VALOR UNIT.	TOTAL
01	01	SERVIÇO DE DESENHOS		400.00
		DE 03 SALAS		
		CONF. PROPOSTA 092/17		
		COM 02 CÓPIAS		
		Banco C.E.F.		
		C/C 00005411-1		
		AG. 0394-023		
		EM NOME DE:		
		Josué Ferreira		
		dos SANTOS		
		CPF: 475 459.099-68		
			TOTAL	400,00

Base de Cálculo do ISS	Alíquota	Valor do ISS devido

Webgraph Gráfica e Editora - Celina do C. Vieira Rosa - Rua Via Láctea, 378 - Fone: (43) 3347-2999
CNPJ 11.442.452/0001-40 - INSCR. EST. 905.09378-92 - 03 Tls. 50x3 - 001 A 150 - A.I.D.F. N° 067643-644067643 - 07/2011

Pas Appolonni

UEL FOLHA Nº 49 PROTOCOLO GERAL

RODONAVES TRANSPORTES

DACTE
Documento Auxiliar do Conhecimento de Transporte Eletronico

MODAL
Rodoviario

Modelo	SÉRIE	NÚMERO	FL	DATA E HORA DE EMISSÃO
57	1	15872365	1/1	14/06/2017 - 17:39

Controle do Fisco

Chave de acesso para consulta no site www.cte.fazenda.gov.br
35.1706.44.914.992/0001-38-57-001-015.872.365-115.872.365-0

44.914.992/0001-38 - RODONAVES TRANSPORTES E ENCOMENDAS LTDA

ENDEREÇO RUA GENERAL AUGUSTO SOARES DOS SANTOS. 550
COMPLEMENTO BAIRRO PQ INDL LAGOINHA CEP 14095240
MUNICÍPIO RIBEIRAO PRETO UF SP
TELEFONE INSCRIÇÃO ESTADUAL 582249216111

TIPO DO CT-e	TIPO DO SERVIÇO	TOMADOR DO SERVIÇO	FORMA DE PAGAMENTO	PROTOCOLO DE AUTORIZAÇÃO DE USO	INSC. SUFRAMA DO DESTINATÁRIO
NORMAL	NORMAL	DESTINATÁRIO	A PAGAR	135170980563104	

CFOP - NATUREZA DE OPERAÇÃO : 6353 - PRESTACAO DE SERVICO DE TRANSPORTE A ESTABELECIMENTO COMERC

ORIGEM DA PRESTAÇÃO
JARDINOPOLIS - SP - 3525102

DESTINO DA PRESTAÇÃO
LONDRINA - PR - 4113700

REMETENTE RADIATION CALIBRACAO E DOSIMETRIA L
ENDEREÇO RUA DOMICIANO LEITE DE ASSIS, 367
CENTRO
MUNICÍPIO JARDINOPOLIS - SP CEP 14680-000
CNPJ/CPF 22.065.216/0001-78 INSCRIÇÃO ESTADUAL 399043359111
PAÍS BRASIL FONE

DESTINATÁRIO ITEDES INST DE TEC E ECON SOCIAL
ENDEREÇO AVENIDA AV PRESIDENTE CASTELO BRANCO 655, 0
JARDIM PRESIDENTE
MUNICÍPIO LONDRINA - PR CEP 86061-335
CNPJ/CPF 00.413.717/0001-65 INSCRIÇÃO ESTADUAL ISENTO
PAÍS BRASIL FONE

EXPEDIDOR
ENDEREÇO
MUNICÍPIO CEP
CNPJ/CPF INSCRIÇÃO ESTADUAL
PAÍS FONE

RECEBEDOR
ENDEREÇO
MUNICÍPIO CEP
CNPJ/CPF INSCRIÇÃO ESTADUAL
PAÍS FONE

TOMADOR DO SERVIÇO ITEDES INST DE TEC E ECON SOCIAL MUNICÍPIO LONDRINA - PR CEP 86061-335
ENDEREÇO AVENIDA AV PRESIDENTE CASTELO BRANCO 655. 0 PAÍS BRASIL
CNPJ/CPF 00.413.717/0001-65 INSCRIÇÃO ESTADUAL ISENTO FONE

PRODUTO PREDOMINANTE: MEDIDORES DE RADIOATIVIDADE
OUTRAS CARACTERÍSTICAS DA CARGA: CAIXAS
VALOR TOTAL MERCADORIA 5.000,00

QNT./UN MEDIDA	QNT./UN MEDIDA	QNT./UN MEDIDA	QNT./UN MEDIDA	QNT./UN MEDIDA	QNT./UN MEDIDA
3,2500/KG	1,0000/UNI				

NOME DA SEGURADORA CHUBB DO BRASIL CIA DE SEGUROS

RESPONSÁVEL	NÚMERO DA APÓLICE	NÚMERO DA AVERBAÇÃO
EMITENTE	1544008539	

COMPONENTES DO VALOR DA PRESTAÇÃO DE SERVIÇO

NOME	VALOR	NOME	VALOR	NOME	VALOR
FRETE PESO	61,21	PEDAGIO	4,85		
FRETE VALOR	25,00				
OUTROS VALORES	13,09				
GRIS/ADEME	5,00				

VALOR TOTAL DO SERVIÇO **109,15**
VALOR A RECEBER **109,15**

INFORMAÇÕES RELATIVAS AO IMPOSTO

SITUAÇÃO TRIBUTÁRIA	BASE DE CÁLCULO	ALIQ.ICMS	VALOR ICMS	%RED.BC	VALOR ICMS ST
00 - ICMS Normal	109,15	12%	13,09	0%	0,00

DOCUMENTOS ORIGINÁRIOS

TP.DOC	CNPJ / CPF EMITENTE / CHAVE ACESSO	NR.DOCUMENTO	SÉRIE	TP.DOC	CNPJ / CPF EMITENTE / CHAVE ACESSO	NR.DOCUMENTO	SÉRIE
NF-E	35170622065216000178550010000011121030726708	1112	1				

Las Appoloni frete pago em dinh. 19/06

DADOS ESPECÍFICOS DO MODAL RODOVIÁRIO - CARGA FRACIONADA

RNTRC DA EMPRESA	LOTAÇÃO	DATA PREVISTA DE ENTREGA	
130156	Não	17/06/2017	ESTE CONHECIMENTO DE TRANSPORTE ATENDE À LEGISLAÇÃO DE TRANSPORTE RODOVIÁRIO EM VIGOR

OBSERVAÇÕES

VALOR APROXIMADO DOS TRIBUTOS R$ 27,72.
UNIDADE DESTINO/SETOR : 375 (SETOR - 003)
IDENTIFICADOR TABELA : 10011 - KM 473
FORMA DE RECEBIMENTO : FOB (A PAGAR)
---------- INFORMACOES GERAIS ----------
TRIBUTADO INTEGRALMENTE

UNIDADE ORIGEM : 300
NUMERO INTERNO : 193291-W
NOME EMITENTE : RONALDO FRANCELINO DA SILVA

frete referente a NF 1033

RECEBEMOS DE RADIATION - CALIBRACAO E DOSIMETRIA LTDA OS PRODUTOS CONSTANTES DA NOTA FISCAL INDICADA AO LADO 17607 - INSTITUTO DE TECNOLOGIA E DES ECONOMICO E SOCIAL ITEDES - <SEM REGIAO> - (R$ 5.000,00)(cinco mil reais)

DATA DE RECEBIMENTO | IDENTIFICAÇÃO E ASSINATURA DO RECEBEDOR

NF-e
N. 1.033
SÉRIE 1

RADIATION

RADIATION - CALIBRACAO E

Rua DOMICIANO LEITE DE ASSIS N.367 - Bairro DIST. IND ADIB RASSI, JARDINOPOLIS, SP
Fone: 16-3663-8484, CEP:14680000

DANFE
Documento Auxiliar da Nota Fiscal Eletrônica

0 - ENTRADA
1 - SAÍDA
0

N. 1.033
SÉRIE 1
FOLHA 1/1

CHAVE DE ACESSO
3517 0522 0652 1600 0178 5500 1000 0010 3313 3466 1747

Consulta de autenticidade no portal nacional da NF-e www.nfe.fazenda.gov.br/portal ou no site da Sefaz Autorizadora

NATUREZA DA OPERAÇÃO	ENTRADA P/ CONSERTO OU REPARO
PROTOCOLO DE AUTORIZAÇÃO DE USO	135170290527664 10/05/2017 15:36:10
INSCRIÇÃO ESTADUAL	399043359111
INSC. ESTADUAL DO SUBST. TRIBUTÁRIO	
CNPJ	22.065.216/0001-78

DESTINATÁRIO/REMETENTE

NOME/RAZÃO SOCIAL	INSTITUTO DE TECNOLOGIA E DES ECONOMICO E SOCIAL ITEDES 17607	CNPJ/CPF	00.413.717/0001-65
DATA DA EMISSÃO	10-05-2017		
ENDEREÇO	AV. CASTELO BRANCO N. 655	BAIRRO/DISTRITO	JARDIM PRESIDENTE
CEP	86.061-335	DATA DA ENTRADA/SAÍDA	10-05-2017
MUNICÍPIO	LONDRINA	FONE/FAX	43-3328-2400
UF	PR	INSCRIÇÃO ESTADUAL	
HORA DA SAÍDA	15:36:08		

FATURA/DUPLICATA

<SEM TIPO DE VENDA>

CÁLCULO DE IMPOSTO

BASE DE CÁLCULO DO ICMS	VALOR DO ICMS	BASE DE CÁLCULO DO ICMS ST	VALOR DO ICMS ST	VALOR TOTAL DOS PRODUTOS
0,00	0,00	0,00	0,00	5.000,00

VALOR DO FRETE	VALOR DO SEGURO	DESCONTO	OUTRAS DESPESAS ACESSÓRIAS	VALOR DO IPI	VALOR TOTAL DA NOTA
0,00	0,00	0,00	0,00	0,00	5.000,00

TRANSPORTADOR/VOLUMES TRANSPORTADOS

RAZÃO SOCIAL	FRETE POR CONTA	CÓDIGO ANTT	PLACA DO VEÍCULO	UF	CNPJ/CPF
	1 - Dest/Rem				

ENDEREÇO	MUNICÍPIO	UF	INSCRIÇÃO ESTADUAL

QUANTIDADE	ESPÉCIE	MARCA	NÚMERO	PESO BRUTO	PESO LÍQUIDO
2,00					

DADOS DOS PRODUTOS/SERVIÇOS

COD. PROD	DESCRIÇÃO DOS PRODUTOS/SERVIÇOS	NCM/SH	CST	CFOP	UN.	QUANT.	V. UNITÁRIO	V. DESC.	% DESC.	V. TOTAL	BC ICMS	V. ICMS	VALOR IPI	ALÍQUOTA ICMS	ALÍQUOTA IPI
4383	DETECTOR FAB. MRA - MOD. G1	90301010	0400	2915	UN	1,00	2.500,00	0,00	0,00	2.500,00	0,00	0,00		0,00	
4644	DETECTOR FAB. NORTRON - MOD. NDG 1000 A	90301010	0400	2915	UN	1,00	2.500,00	0,00	0,00	2.500,00	0,00	0,00		0,00	

DEL
FOLHA Nº
80
PREFEITURA MUNICIPAL

A PP dom

CÁLCULO DO ISSQN

INSCRIÇÃO MUNICIPAL	VALOR TOTAL DOS SERVIÇOS	BASE DE CÁLCULO DE ISSQN	VALOR DO ISSQN
	0,00	0,00	0,00

DADOS ADICIONAIS

INFORMAÇÕES COMPLEMENTARES
ICMS NAO TRIBUTADO CONF.ART.7., INCISO IX DO RICMS/SP. INOCORRENCIA DO FATO GERADOR DO IPI, ART.37, INCISO II, RIPI/02. NAO INCIDENCIA DE ICMS CONF. ART. 7. INCISO IX DO RICMS/SP. NUMERO DE SERIE DO PRODUTO 4383: G1 - 211. 4644: 589. EndereA o de Entrega: AV. CASTELO BRANCO , JARDIM PRESIDENTE , LONDRINA , PR CEP: 86.061-335 - DOCUMENTO EMITIDO POR ME ou EPP OPTANTE PELO SIMPLES NACIONAL E PERMITE O APROVEITAMENTO DE CREDITO DE ICMS NO VALOR DE 0,00 CORRESPONDENTE ALIQUOTA DE % NOS TERMOS DO ART. 23 DA LC123/06. BASE DE CALCULO DE ICMS REFERENTE A 60% - DESTINO = 0,00 BASE DE CALCULO DE ICMS REFERENTE A 40% - ORIGEM = 0,00. EMITENTE DO PEDIDO: M.SILVA

RESERVADO AO FISCO